ANSMANN®

PHOTOCAM IV

D GB F RUS I H E LV LT

S NL CZ EST SK SLO RO GR TR BG

1

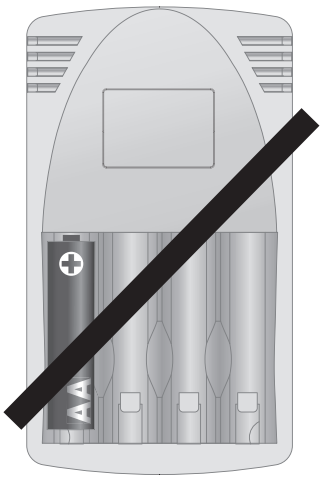

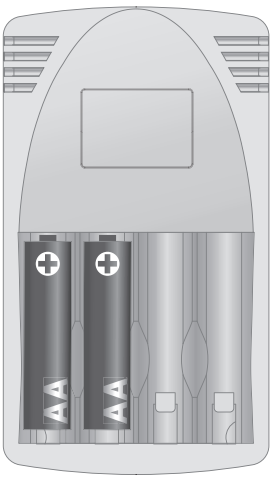

2x Mignon AA

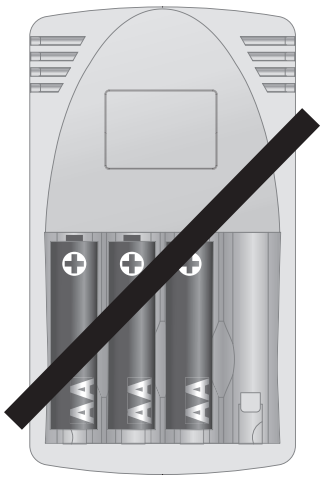

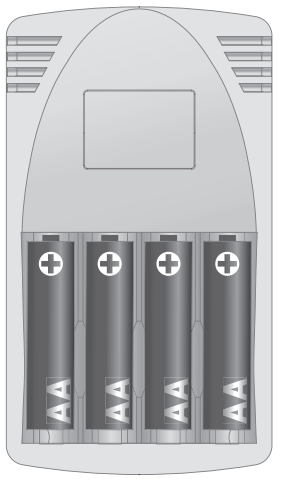

4x Mignon AA

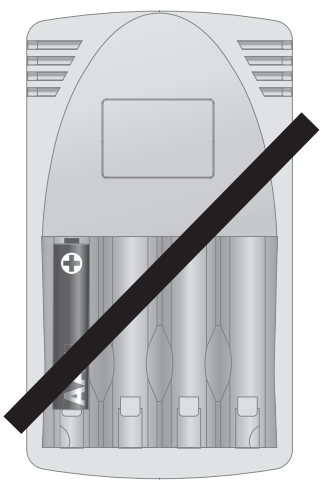

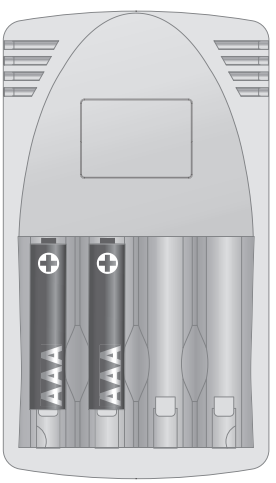

2x Micro AAA

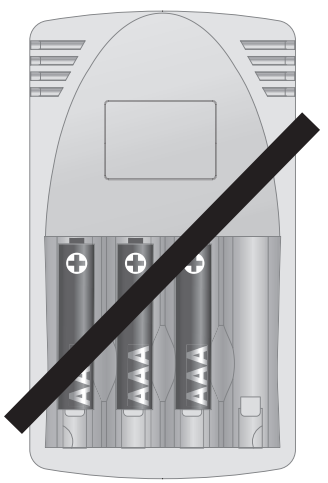

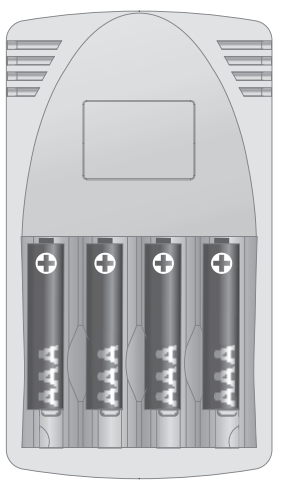

4x Micro AAA

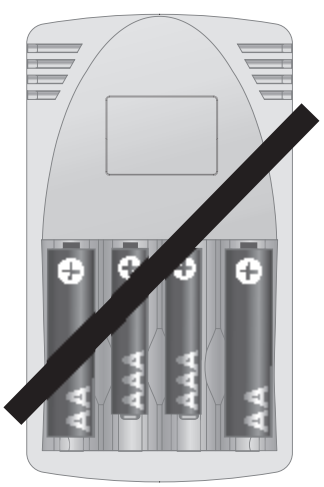

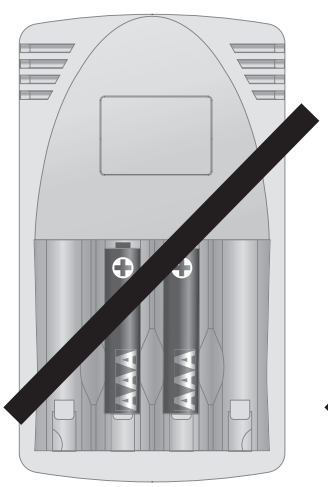

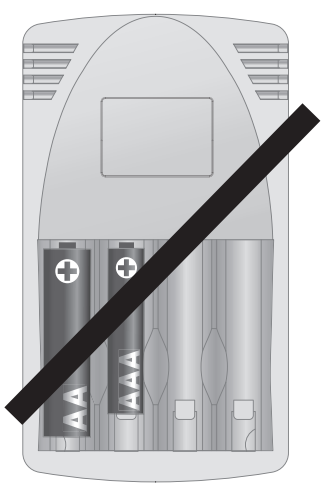

(D) BEDIENUNGSANLEITUNG PHOTOCAM IV

VERWENDUNG

Das PHOTOCAM IV ist ein microcontrollergesteuertes Steckerladegerät für 2 oder 4 Nickel-Metallhydrid (NiMH) oder Nickel-Cadmium (NiCd) Akkus der Größen Micro AAA oder Mignon AA. Das gleichzeitige Laden von Akkus unterschiedlicher Größe oder Kapazität sollte vermieden werden, da hier keine optimale Aufladung gewährleistet werden kann (siehe Zeichnung 1).

FUNKTIONEN

> Gleichzeitiges Aufladen von 2 oder 4 NiMH- oder NiCd-Akkus der Größen Micro AAA oder Mignon AA möglich
> Microcontrollergesteuerte Ladeüberwachung
> Zweifacher Überladeschutz (-dV, Sicherheitstimer)
> Impuls-Erhaltungsladung nach Beendigung der Ladung
> Ladestatusanzeige über LCD Display
> Verpolschutz
> Akku-Defekt-/Alkaline-Erkennung
> Weltweit einsetzbar (100-240V AC)

LCD ANZEIGE

Laden: Die Batteriesymbole werden von unten nach oben aufgefüllt. Anhand der 4 Balken in den Batteriesymbolen kann man den Ladestatus der Akkus erkennen. Abhängig von der Akkuspannung werden von unten jeweils ein, zwei oder drei dieser Balken dauerhaft angezeigt während die anderen Balken blinkend das Batteriesymbol füllen.

Fertig: Die Batteriesymbole mit den 4 Balken innerhalb der Symbole werden dauerhaft angezeigt. Die vollständig aufgeladenen Akkus werden mit Erhaltungsladung versorgt und können bis zu ihrer Verwendung im Ladegerät verbleiben.

Fehler: Die leeren Batteriesymbole blinken. Das Ladegerät hat mindestens einen defekten Akku oder eine Alkaline Batterie erkannt.

VORSICHT

Nur Nickel-Metallhydrid-Akkus oder Nickel-Cadmium-Akkus einlegen, bei anderen Batterien besteht Explosionsgefahr! Bitte beachten Sie, dass das Ladegerät nur zur Ladung von schnellladefähigen Nickel-Metallhydrid (NiMH) oder Nickel-Cadmium (NiCd) Akkus geeignet ist. Auf keinen Fall dürfen Alkaline, Zink-Kohle, Lithium oder andere Batterietypen geladen werden!

SICHERHEITSHINWEISE

> Das Ladegerät darf nur in geschlossenen, trockenen Räumen betrieben werden.

> Um Brandgefahr bzw. die Gefahr eines elektrischen Schlages auszuschließen, ist das Gerät vor Feuchtigkeit und Regen zu schützen.

> Bei Beschädigung des Gehäuses oder des Netzsteckers das Gerät nicht in Betrieb nehmen. Wenden Sie sich an den autorisierten Fachhandel.

> Das Gerät von Kindern fernhalten.

> Jeweils nur Akkus der gleichen Größe (AA oder AAA) gleichzeitig laden. Micro AAA und Mignon AA dürfen nicht gemischt geladen werden.

> Es ist darauf zu achten, dass entweder NiMH-Akkus oder NiCd-Akkus gleichzeitig geladen werden. Niemals NiCd-Akkus u. NiMH-Akkus gleichzeitig laden.

> Beachten Sie, dass nur Akkus mit gleicher Nennkapazität (angegeben in mAh) gleichzeitig geladen werden können.

> Nur Zellen eines gleichen Herstellers sollten gleichzeitig geladen werden. Die Nichtbeachtung der Sicherheitshinweise kann zu Schäden am Gerät, zu Schäden an den Akkus oder sogar zu gefährlichen Verletzungen von Personen führen!

> Dieses Gerät ist nicht dafür bestimmt, durch Personen (einschließlich Kinder) mit eingeschränkten physischen, sensorischen oder geistigen Fähigkeiten oder mangels Erfahrung und/oder mangels Wissen benutzt zu werden, es sei denn, sie werden durch eine für ihre Sicherheit zuständige Person beaufsichtigt oder erhielten von ihr Anweisungen, wie das Gerät zu benutzen ist.

> Kinder sollten beaufsichtigt werden, um sicherzustellen, dass sie nicht mit dem Gerät spielen.

INBETRIEBNAHME

Der Ladevorgang beginnt automatisch, sobald das Gerät am Netz (siehe Typenschild) angeschlossen ist und 2 oder 4 Akkus eingelegt werden. Beim Einlegen der Akkus ist unbedingt auf die richtige Anzahl und die richtige Reihenfolge zu achten. (siehe auch SICHERHEITSHINWEISE). Nach dem korrekten Einlegen der Akkus wird der Ladezustand der Akkus im LCD Display angezeigt (siehe LCD ANZEIGE). Während der Aufladung von Akkus sollten keine Akkus nachträglich zur Ladung eingelegt werden. Die Überwachung der Akkus erfolgt automatisch. Nach Beendigung der Ladung erfolgt die Umschaltung auf Impuls-Erhaltungsladung. Dies ermöglicht, dass die Akkus ohne Gefahr einer Überladung im Gerät verbleiben können und die volle Akku-Kapazität erhalten bleibt.

UMWELTHINWEIS

Mit dem Gebrauch von wiederaufladbaren Batterien und Ladegeräten schonen Sie die Umwelt und sparen dabei. Akkus gehören nicht in den Hausmüll. Geben Sie verbrauchte Akkus bei Ihrem Händler bzw. der Batteriesammelstelle ab.

WARTUNG UND PFLEGE

Reinigungsarbeiten nur bei vom Stromnetz getrenntem Gerät durchführen. Gerät nicht öffnen. Reparaturen dürfen nur durch den autorisierten Fachhandel vorgenommen werden.

TECHNISCHE DATEN

Siehe Gerätebedruckung

GARANTIEHINWEISE

Auf das Ladegerät bieten wir eine dreijährige Garantie. Bei Schäden am Gerät, welche von minderwertigen Akkus verursacht werden, kann keine Garantie gewährt werden.

Technische Änderungen vorbehalten. Für Druckfehler übernehmen wir keine Haftung. 04/2009

GB OPERATING INSTRUCTIONS PHOTOCAM IV

USE OF THE CHARGER

The PhotoCam IV is a microprocessor controlled plug-in charger for 2 or 4 nickel metal hydride (NiMH) or nickel cadmium (NiCd) batteries of the sizes Micro AAA or Mignon AA. It is recommended that you only charge batteries of the same size and capacity at the same time to ensure optimum charging of all cells (see picture 1).

FEATURES

> Suitable for charging 2 or 4 NiMH or NiCd batteries of the sizes Micro AAA or Mignon AA
> Microprocessor controlled charge
> Double protection against overcharging (-dV, safety timer)
> Trickle charge after termination of fast charge
> Charging status indicator via LCD display
> Reverse-connect protection
> Faulty cell detection / Alkaline insertion error detection
> World wide use (100-240V AC)

LCD INDICATION

Charging: The battery icons are filled up by 4 bars from bottom to top. The 4 bars in the battery icons will indicate the charging status. Depending on the battery voltage, the bottom one, two or three bars are permanently on while the other flashing bars fill up the battery icon.
Ready: The 4 bars in the battery icons are all permanently on. The fully charged batteries are provided with a trickle charge and can remain in the charger until they are required.
Error: The empty battery icons flash. The charger detected at least one faulty battery or a non rechargeable battery has been inserted in error.

ATTENTION

Only insert Nickel Metal Hydride (NiMH) batteries or Nickel Cadmium (NiCd) batteries. Danger of

explosion if other types of batteries are inserted. Please note that the charger is suitable to charge only fast rechargeable NiMH or NiCd batteries. Never try to charge alkaline, zinc-carbon, lithium or other types of batteries. This charger will charge 2 or 4 pieces of Nickel Metal Hydride (NiMH) batteries or Nickel Cadmium (NiCd) batteries. AA 2700mAh batteries in approximately 6.5h for 2 or 4 pieces of Nickel Metal Hydride (NiMH) batteries or Nickel Cadmium (NiCd) batteries.AAA 1000mAh batteries in approximately 2.5h.

SAFETY INSTRUCTIONS

> Keep the charger in a dry place (indoor use only).

> In order to avoid the risk of fire and/or electric shock, the charger must be protected against high humidity and water.

> Do not plug in the charger if there are any signs of damage to the housing or mains plug pins. Never try to open the charger. In case of a defect please return to an authorised service centre.

> Keep the charger out of reach of children.

> This appliance is not intended for use by persons (including children) with reduced physical, sensory or mental capabilities, or lack of experience and knowledge, unless they have been given supervision or instruction concerning use of the appliance by a person responsible for their safety. Children should be supervised to ensure that they do not play with the appliance.

> Charge only batteries of the same size (AA or AAA) at the same time. Do not mix Micro AAA and Mignon AA.

> Either insert NiMH or NiCd batteries. Never charge NiCd and NiMH batteries at the same time.

> Please ensure that batteries only with the same capacity (in mAh) are charged at the same time.

> Avoid charging batteries of different manufacturers at the same time. If the safety instructions are not followed, this may lead to damages to the charger or batteries or even to serious injuries of persons.

> This appliance is not intended for use by persons (including children) with reduced physical, sensory, or mental capacities, or lack of experience and knowledge, unless they

have been given supervision or instruction concerning use of the appliance by a person responsible for their safety.

> Children should be supervised to ensure that they do not play with the appliance.

OPERATION

Once the charger is connected to the mains (check rating label) and 2 or 4 rechargeable batteries are inserted, the charging process starts automatically. When inserting the cells, please pay attention to the right number of cells and the right order to proceed (see also safety instructions). After inserting the batteries correctly, the charging status will be indicated by the LCD display (see LCD INDICATION). Do not insert additional cells during this charging cycle. Supervision of the batteries is done automatically. After termination of fast charging the charger switches over to trickle charging. The cells can remain attached to the charger without being overcharged or losing capacity.

ENVIRONMENT

By using rechargeable batteries and chargers you look after the environment and save money. Rechargeable batteries are not to be disposed of in domestic waste. Return used batteries to your dealer or even better to a battery collecting point.

MAINTENANCE AND CLEANING

To clean the charger, disconnect it from the mains. Do not open the charger. Repairs should only be carried out by authorised service centres.

SPECIFICATION

See print on the charger

WARRANTY NOTICE

We hereby offer a 3 year warranty on this charger. This does not apply to damage caused by low-quality batteries leaking inside the charger.

Technical details subject to change without prior notice. No liability accepted for typographical errors or omissions. 04/2009

(F) MANUEL D'UTILISATION DU CHARGEUR PHOTOCAM IV

UTILISATION DU CHARGEUR

Le PHOTOCAM IV est un chargeur contrôlé par microprocesseur pour 2 ou 4 accus NiMH/ NiCd de format LR3 AAA ou LR6 AA. Il est recommandé de charger des accus de même type et même capacité pour assurer un rendement optimal (voir schéma 1).

CARACTÉRISTIQUES

> Conçu pour charger 2 ou 4 accus NiMH ou NiCd de format LR3 AAA ou LR6 AA
> Charge contrôlée par microprocesseur
> Double protection contre la surcharge (-dV; minuterie)
> Charge d'entretien une fois la charge rapide terminée
> Indicateur de charge sur écran LCD
> Protection contre l'inversion de polarités
> Détection automatique d'éléments défectueux / Insersion de piles alcaline non rechargeables
> Usage dans le monde entier (100-240V AC)

INDICATION LCD

Charge: 4 barres sur l'écran indiquent l'état du niveau de charge : de bas en haut. En fonction de la tension de l'élément, il est possible que la barre du bas, la deuxième et la troisième soient visibles en permanence pendant que les autres clignotent pendant la durée de la charge.

Prêt: Les 4 barres sur l'écran sont visibles. Les éléments sont pleinement chargés et le chargeur bascule en charge d'entretien jusqu'à utilisation.

Erreur: L'icône "batterie vide" clignote. Le chargeur a détecté un élément défectueux ou l'insertion par erreur d'une pile non rechargeable.

ATTENTION

N'insérer que des accus Nickel Métal Hydride (NiMH) ou Nickel Cadmium (NiCd). Danger d'explosion si d'autres types d'accus sont utilisés.

SVP, notez que le chargeur ne s'utilise qu'avec des accus à charge rapide NiMH ou NiCd. Ne jamais charger des piles alcalines, zinc carbone, lithium ou autres types.

PRÉCAUTIONS D'UTILISATION

> Stocker le chargeur dans un endroit sec (utilisation en intérieur uniquement).
> Afin d'éviter les risques d'incendie ou de décharge électrique, le chargeur doit être protégé contre l'humidité et l'eau.
> Ne pas brancher le chargeur s'il présente des dommages extérieurs. Ne jamais ouvrir le chargeur. Si le chargeur présente un défaut, retourner-le chez votre distributeur.
> Tenir le chargeur hors de la portée des enfants.
> Charger uniquement des accus de même type (AA ou AAA) à la fois. Ne pas mélanger les accus Micro AAA et Mignon AA.
> Insérer soit des accus NiMH ou NiCd. Ne jamais charger des accus NiCd et NiMH en même temps.
> Assurez-vous que les accus à charger sont de même capacité (en mAh).
> Éviter de charger des accus de fabrication différente en même temps.

Si les instructions de précautions d'utilisation ne sont pas respectées, cela peut entraîner des dommages sur le chargeur ou les accus ou même des sérieux dommages sur les personnes.

Une fois que le chargeur est branché sur le secteur (voir plaque) et que 2 ou 4 accus sont insérés, le processus de charge démarre automatiquement. Lorsque vous insérez les accus, faites attention à insérer bon nombre d'accus et de suivre la procédure (voir également les précautions d'utilisation). Une fois les éléments insérés correctement, l'état de charge sera indiqué sur l'écran LCD (voir indication LCD).

Après avoir inséré correctement les accus, une lumière rouge permanente indique le processus de charge rapide. Ne pas insérer d'accus supplémentaires pendant le processus de charge. La supervision des accus s'effectue automatiquement. Selon le type d'accus et leur capacité, le temps de charge maximum est de 6 heures. Une fois la charge rapide terminée, le chargeur se coupe et bascule en charge d'entretien. Les accus peuvent rester dans le chargeur sans risque de surcharge ou de perte de capacité.

ENVIRONNEMENT

En utilisant des accus et des chargeurs vous participez à la protection de l'environnement et économisez de l'argent. Les accus ne peuvent pas être jetés dans les ordures ménagères. Retourner les accus usés à votre distributeur ou à un point de collecte.

MAINTENANCE ET ENTRETIEN

Pour nettoyer le chargeur, débrancher-le de la prise secteur. Ne pas ouvrir le chargeur. Les réparations ne peuvent être effectuées que par un centre autorisé.

SPÉCIFICATIONS

Voir sur le chargeur

GARANTIE

Nous offrons 3 ans de garantie pour ce chargeur. La garantie ne s'applique pas en cas de dommages causés par des accumulateurs de mauvaise qualité ayant coulés dans le chargeur.

Les données techniques peuvent être modifiées sans préavis. Nous ne pouvons être tenus responsables en cas d'omission ou de fautes de frappe. 04/2009

(RUS) ИНСТРУКЦИЯ ПО ЭКСПЛУАТАЦИИ ЗАРЯДНОГО УСТРОЙСТВА PHOTOCAM IV

НАЗНАЧЕНИЕ

Автоматическое зарядное устройство PHOTO CAM IV предназначено для заряда 2 или 4 никель-металлгидридных (Ni-MH) или никель-кадмиевых (Ni-Cd) аккумуляторов размера AAA/R03 и AA/R6. Одновременно рекомендуется заряжать аккумуляторы одинакового размера и емкости (см. рис. 1).

ОСОБЫЕ ХАРАКТЕРИСТИКИ

> заряжает 2 или 4 Ni-MH / Ni-Cd аккумуляторов размера AAA/R03 и AA/R6
> микропроцессорный контроль заряда аккумуляторов
> двойная защита от избыточного заряда аккумуляторов – определение ΔV и таймер
> режим trickle charge – режим поддержания заряда малым током
> LCD-дисплей показывает стадии процесса заряда и состояние заряжаемых аккумуляторов
> защита от переполюсовки
> Определение неисправных аккумуляторов и щелочных элементов питания
> Блок питания для использования по всему миру (100-240В)

ОПИСАНИЕ ПОКАЗАНИЙ LCD-ДИСПЛЕЯ

Заряд: Значки аккумуляторов заполняются 4 полосками (внутри значка). 4 полоски в значке укажут состояние заряда. В зависимости от напряжения аккумулятора, одна полоска – начало заряда, две или три полоски горят постоянно – половина заряда, в то время как оставшиеся полоски мигают и продолжают заполнять значок аккумулятора.
Готов: 4 полоски в значке аккумулятора горят постоянно (не мигают). Для полностью заряженных аккумуляторов включается режим поддержания заряда малым током.
Они могут оставаться в зарядном устройстве до тех пор, пока не понадобятся.
Ошибка: Мигает пустой (без каких либо полосок) значок аккумулятора. Зарядное устройство обнаружило, хотя бы один неисправный аккумулятор или по ошибке был

вставлен не перезаряжаемый элемент питания.

ВНИМАНИЕ

Устройство предназначено только для заряда NiCd/NiMH аккумуляторов! Заряд аккумуляторов других химических систем может вызвать взрыв!

ИНСТРУКЦИИ ПО ТЕХНИКЕ БЕЗОПАСНОСТИ

> Используйте зарядное устройство только для заряда никель-кадмиевых и никель-металлгидридных аккумуляторов. Не заряжайте элементы питания других химических систем. Не заряжайте одновременно Ni-MH и Ni-Cd аккумуляторы. Не заряжайте одновременно аккумуляторы размера AAA/R03 и AA/R6. Не заряжайте одновременно аккумуляторы разной емкости и разных производителей.

> Используйте устройство только в помещении. Берегите устройство от повышенной влажности и воды.

> Не разбирайте зарядное устройство, при необходимости ремонта обращайтесь в специализированную мастерскую.

> Не включайте устройство в сеть в случае повреждения корпуса или вилки устройства. Не чистите и не ремонтируйте зарядное устройство, когда оно включено в розетку. Для хорошей работы устройства необходимо очищать контакты от различного рода загрязнений.
Не соблюдение данных инструкций может привести к повреждению зарядного устройства и вызвать травмы.

ПОРЯДОК РАБОТЫ

Подключите зарядное устройство к сети и вставьте 2 или 4 аккумулятора в зарядное устройство. При этом обратите внимание на полярность (см. указание на корпусе устройства). После правильной вставки аккумулятров, зарядное устройство включается автоматически, при этом на LCD-дисплее отразится состояние процесса заряда. Не вставляйте другие аккумуляторы во время процесса заряда. Процесс заряда полностью

автоматический и контролируется микропроцессором. В зависимости от размера и емкости аккумуляторов время заряда составляет до 6 часов. После окончания процесса заряда автоматически включается режим поддержания заряда малым током (trickle charge). Аккумуляторы готовы к работе, но могут оставаться в устройстве неограниченное время с полной емкостью, без опасности их переполнения или потери емкости.

ЭКОЛОГИЧЕСКИЕ МЕРЫ ПРЕДОСТОРОЖНОСТИ

Не утилизируйте зарядное устройство как обычный бытовой мусор. Пожалуйста, верните его компании-продавцу или в ближайший центр утилизации. Пожалуйста, утилизируйте все упаковочные материалы для сохранения окружающей среды.

ТЕХНИЧЕСКОЕ ОБСЛУЖИВАНИЕ

Для того чтобы зарядное устройство работало корректно, оберегайте контакты слотов зарядного устройства от пыли и загрязнений. Для чистки устройства, отключите его от сети и используйте только сухую ткань. Ремонт прибора может быть осуществлен только компетентными уполномоченными дилерами!

СПЕЦИФИКАЦИЯ

См. на зарядном устройстве

ГАРАНТИЯ

ANSMANN дает 3-летнюю гарантию на данное зарядное устройство. Она не распространяется на повреждения и поломки, вызванные низким качеством аккумуляторов, которые могут дать течи и испортить зарядное устройство.

Информация в данной инструкции по эксплуатации может быть изменена без предварительного уведомления. ANSMANN не несет ответственности за прямые, косвенные, случайные или иные претензии или косвенные убытки, возникшие при использовании этого зарядного устройства и информации, содержащейся в данной инструкции по эксплуатации.

(I) ISTRUZIONI D'USO DEL PHOTOCAM IV

UTILIZZO DEL CARICABATTERIA

Il PHOTOCAM IV è un caricabatterie a spina con microprocessore di controllo indicato per 2 o 4 accumulatori nickel metallo hydride (NiMH) o nickel cadmium (NiCd) nei formati ministilo AAA o stilo AA. Si consiglia di evitare di ricaricare nello stesso momento accumulatori di formati e capacità diverse. Solo con accumulatori dello stesso formato e capacità la ricarica sarà ottimale. (vedi disegno 1)

FUNZIONI

> Ricarica nello stesso momento 2 o 4 accumulatori NiMH o NiCd nei formati ministilo AAA o stilo AA
> Controllo con microprocessore
> Doppia protezione dalle sovracariche (-dV; timer di sicurezza)
> Carica di mantenimento ad impulsi al termine del ciclo di carica
> Indicazioni dello stato di carica al Display LCD
> Protezione dalle inversioni di polarità
> Riconoscimento delle batterie difettose e delle batterie Alkaline.
> Uso in tutto il mondo (100-240V AC)

INDICAZIONE LCD

Carica: I simboli di batterie vengono riempiti da sotto in alto. Lo stato di carica viene indicato tramite le 4 barre nel simbolo di battarie. Le barre del simbolo vengono indicate in continuativo e/o lampeggiante, questo è dipendente della tensione dell'acumulatore.
Dopo la carica: I simboli di batterie con le 4 barre vengono indicati in continuativo. Le celle cariche vengono ora alimentate con una carica di mantenimento ad impulsi e possono rimanere per un tempo indefinito nel caricabatterie.

Errore: I simboli di batterie vuote lampeggiano. Il caricabatterie ha riconosciuto almeno una batteria ricaricabile difettosa o una batterie Alkaline.

ATTENZIONE

Inserire solo accumulatori nickel metal hydride o nickel cadmium, con altre batterie rischio di esplosioni!

Questo caricabatteria è solo indicato a ricaricare accumulatori nickel metal hydride (NiMH)-o nickel cadmium (NiCd). In nessun caso devono essere ricaricate batterie alkaline, zinco carbone, litio o altre batterie. Prestate attenzione!

NORME DI SICUREZZA

Il caricabatterie può essere utilizzato solo in ambienti chiusi e asciutti.

> Per evitare il rischio di incendi e di scosse elettriche è necessario proteggere l'apparecchiatura dalla pioggia e dall'umidità.

> In caso di danni al contenitore o alla spina di rete, non utilizzare l'apparecchiatura. Riportarlo al Rivenditore autorizzato.

> Allontanare l'apparecchiatura dai bambini.

> Ricaricare nello stesso momento solo accumulatori della stessa dimensione (AA o AAA). Ministilo AAA e stilo AA non possono essere ricaricate contemporaneamente.

> Allo stesso tempo non ricaricare mai contemporaneamente accumulatori NiMH o NiCd.

> Controllate che vengano ricaricati contemporaneamente solo accumulatori con la stessa capacità (indicata in mAh).

> Possono essere ricaricate contemporaneamente celle dello stesso costruttore.
Il non rispettare le norme di sicurezza può arrecare danno all'apparecchiatura, agli accumulatori ed in alcuni casi a danni alle persone!

MODO D'USO

Il ciclo di carica inizia automaticamente inserendo 2 o 4 accumulatori nel caricabatterie

e poi inserendolo nella presa di rete. (vedi tabella di carica). Inserendo gli accumulatori è importante controllare il giusto numero e le caratteristiche (vedi anche „Norme di sicurezza “). Inserendo correttamente gli accumulatori inizia il ciclo di carica, indicato lo stato di carica sul Display LCD. Durante il ciclo di carica non inserire ulteriori accumulatori. Il controllo degli accumulatori è automatico. Il tempo di carica è in relazione al tipo di accumulatori e alla loro capacità fino ad un max. di 6 ore. Al termine del ciclo di carica automaticamente si commuta in carica ad impulsi. Questo permette di lasciare gli accumulatori nel caricabatteria per mantenere la capacità massima e senza rischio di sovraccariche.

PROTEZIONE DELL'AMBIENTE

Con l'utilizzo di accumulatori ricaricabili e dei caricabatterie migliorate l'ambiente e risparmiate. Gli accumulatori non appartengono ai rifiuti casalinghi. Consegnate gli accumulatori esauriti nei contenitori appositi.

MANTENIMENTO E PULIZIA

Effettuare la pulizia dell'apparecchiatura solo dopo averla disinserita dalla rete. Non aprire l'apparecchio. Eventuali riparazioni possono essere effettuate solo presso i centri autorizzati.

DATI TECNICI

Vedere i dati sull'apparecchio

GARANZIA

C'è una garanzia di 3 anni sull'apparecchio.Non sono in garanzia difetti che vengono causati dagli accumulatori di bassa qualità.

Salvo modificazione tecniche. Non siamo responsabili per errori di stampa. 04/2009

(H) HASZNÁLATI UTASÍTÁS – PHOTOCAM IV

A TÖLTŐ HASZNÁLATA

A PHOTOCAM IV mikroprocesszor vezérelt fali akkutöltő 2 vagy 4 db nikkel-metal-hidrid (NiMH) vagy nikkel kadmium (NiCd), AAA/mikró vagy AA/ceruza méretű akkumulátorhoz. A cellák optimális töltéséhez egyidejűleg csak azonos méretű és kapacitású akkuk töltése ajánlott (lásd az 1. ábrát).

FUNKCIÓK

> 2 vagy 4 db NiMH vagy NiCd, AAA/mikró vagy AA/ceruza méretű akku egyidejű töltésére alkalmas
> Mikroprocesszor vezérelt töltésfelügyelet
> Kettős védelem a túltöltés ellen (töltés vége érzékelés [- U], biztonsági időzítő)
> Impulzus csepptöltésre kapcsolás a gyorstöltés után
> Töltési állapot kijelzés LCD kijelzőn
> Fordított polaritás elleni védelem
> Hibás cella érzékelése / szárazelem behelyezésének érzékelése
> A világ összes országában használható kapcsoló üzemmódú tápegység (100-240V)

LCD KIJELZŐ

Töltés: Az akkuikon 4 részletben telik meg lentről felfelé. A 4 csík az ikonban a töltési állapotot jelzi. Az akku feszültségétől függően 1, 2 vagy 3 csík folyamatosan látszódik, a többi csík villogva tölti az akkuikont.

A töltés befejeződött: Az akkuikonban mind a 4 csík folyamatosan látszódik. A töltés befejezését követően a teljesen feltöltődött akkumulátorokat a töltő impulzus csepptöltéssel tölti és az akkumulátorok a töltőben tarthatók felhasználásukig.

Hibajelzés: Az üres akkuikon villog. A töltő hibás akkumulátort vagy nem tölthető, szárazelemet érzékel.

FIGYELEM

Csak NiMH vagy NiCd akkut tegyen a töltőbe. Elemek, más vegyületű akkuk behelyezése robbanásveszélyes.

A töltővel csak gyorstölthető NiMH vagy NiCd akku tölthető. Ne töltsön alkáli, cink-szén, lítium vagy más vegyületű elemet, akkut a töltővel.

BIZTONSÁGI ELŐÍRÁSOK

> Száraz helyen tartsa az akkutöltőt (csak beltéri használatra!).
> Tűz és/vagy áramütés elkerülése miatt a töltőt védje nedvességtől és víztől.
> A készüléket nem szabad üzembe helyezni, ha a burkolata vagy a csatlakozója sérült. Ne szedje szét a készüléket. Meghibásodás esetén felhatalmazott szervízben javíttassa.
> Az akkutöltőt tartsa távol gyerekektől.
> Egyszerre csak azonos méretű (AA vagy AAA) akkut töltsön, ne keverje a két méretet.
> Vagy NiMH, vagy NiCd akkut töltsön egyszerre.
> Egyszerre csak azonos kapacitású (mAh-s) akkut töltsön.
> Kerülje a különféle gyártótól származó akkuk egyidőben való töltését. A biztonsági előírások be nem tartása az akkutöltő vagy az akkumulátorok meghibásodásához vagy súlyos személyi sérüléshez vezethet.

MŰKÖDÉS

A töltési folyamat automatikusan elindul, amikor a töltőt a hálózatra csatlakoztatja (ellenőrizze a töltő adattáblázatát) és 2 vagy 4 db akkut helyez bele. Az akkuk behelyezésekor ügyeljen azok megfelelő számára és a helyes polaritásra (lásd a biztonsági előírásokat). Ha megfelelően tette be az akkukat, a töltést az LCD kijelző jelzi (lásd az LCD kijelző fejezetet). Ezen töltési ciklus alatt ne tegyen be több akkumulátort a töltőbe. A töltés vezérlése automatikus. Az akkuk típusának (vegyülete) és kapacitásának függvényében a maximális töltési idő 6 óra. A gyorstöltés szakasza után a töltő átkapcsol impulzus csepptöltésre. A cellák a töltőben hagyhatók anélkül, hogy túltöltődnének vagy vesztenének a kapacitásukból.

KÖRNYEZETVÉDELEM

Akkumulátorok és akkutöltő használatával kíméli a környezetet és pénzt takarít meg. Az akkumulátor nem háztartási hulladék. Az elhasználódott akkukat juttassa vissza a kereskedőjéhez vagy hulladékakku gyűjtő helyen dobja ki.

KARBANTARTÁS ÉS TISZTÍTÁS

A töltőt húzza ki a hálózatból, ha tisztítja. Ne nyissa ki, szerelje szét. Csak felhatalmazott szakszervizben javíttassa.

MŰSZAKI JELLEMZŐK

Lásd a töltőn.

GARANCIA

A töltőre a gyártó 3 éves garanciát vállal. A garancia nem érvényes arra a meghibásodásra, amikor a rossz minőségű akkumulátor belefolyik a töltőbe.

Forgalmazza: Kapacitás Kft.
1115 Budapest, Szentpétery u. 24-26.
Tel.: 463-0888; Fax: 463-0899
E-mail: info@kapacitas.hu
www.elem.hu; www.akku.hu

A gyártó fenntartja magának a jogot, hogy a termék műszaki paramétereit előzetes bejelentés nélkül megváltoztassa. Az esetleges hibákért, nyomdahibákért felelősséget nem vállalunk. 04/2009

(E) INSTRUCCIONES DE USO PHOTOCAM IV

USO DEL CARGADOR

El PHOTOCAM IV es un cargador con microprocesador controlado para 2 ó 4 baterías de Níquel-Metalhidruro (NiMH-) o Níquel-Cadmio (NiCd) de los tamaños Micro AAA o Mignon AA. Se recomienda cargar solo baterías del mismo tamaño y capacidad al mismo tiempo para asegurar la carga óptima de todos los elementos (véase dibujo 1).

FUNCIONES

> Posibilidad de carga simultánea de 2 ó 4 baterías NiMH o NiCd del tamaño Micro AAA o Mignon AA
> Carga mediante microprocesador controlado.
> Doble protección contra sobrecarga (-dV; temporizador de seguridad)
> Carga de mantenimiento tras la carga rápida.
> Indicador del estado de carga mediante pantalla LCD.
> Protegido frente a la inversión de polaridad.
> Detección de elementos defectuosos o de inserción de pilas alcalinas.
> Uso mundial (100-240V).

INDICADORES EN LA PANTALLA LCD

En carga: El icono de la batería dispone de 4 barras que se completan desde abajo hacia arriba. El estado de la carga viene indicado por estas barras. Dependiendo del voltaje de la batería, las barras, empezando por la inferior, se mantendrán fijas a medida que se completa la carga y mientras dura este proceso el resto de barras aparecerán de manera intermitente rellenando el icono de la batería.

Carga completa: las 4 barras en el icono de la batería permanecen fijas. Las baterías cargadas completamente pueden permanecer en el cargador, gracias a la carga de mantenimiento, hasta que sea necesario su uso.

Error: El icono de la batería vacía parpadea. El cargador detecta una batería defectuosa o bien una pila no recargable insertada por error.

ATENCIÓN

Inserte solo baterías de Níquel-Metalhidruro (NiMH) o Níquel-Cadmio (NiCd). Existe peligro de explosión si se inserta otro tipo de baterías.
Este cargador está diseñado para cargar únicamente baterías de NiMH o NiCd. Nunca intente cargar pilas alcalinas, de zinc-carbón, de litio o cualquier otro tipo de baterías.

INDICACIONES DE SEGURIDAD

> Guarde el cargador en un ambiente seco (para uso en interiores exclusivamente).
> Para evitar el peligro de una descarga eléctrica o fuego, proteja el cargador de la humedad y del agua.
> No conecte el cargador a la red si observa daño en la carcasa o en el enchufe. Nunca intente abrir el cargador. En caso de defecto diríjase a un centro de reparación autorizado.
> Mantenga el cargador fuera del alcance de los niños.
> Cargue baterías del mismo tamaño (AA o AAA) al mismo tiempo. No mezcle baterías Micro AAA y Mignon AA.
> Asegúrese de que carga baterías del mismo tipo NiMH o NiCd. Nunca cargue al mismo tiempo baterías de NiCd y NiMH mezcladas.
> Asegúrese de que la capacidad (indicada en mAh) es la misma en todas las baterías.
> Evite cargar baterías de distintos fabricantes al mismo tiempo. Incumplir las observaciones de seguridad pueden conducir al daño en el cargador y baterías e incluso a daños personales.

FUNCIONAMIENTO

Una vez que se conecta el cargador a la red (verifique el voltaje) y se insertan 2 ó 4

baterías recargables, el proceso de carga empieza automáticamente. Al insertar las baterías, preste especial atención al número y la correcta colocación de las mismas (véase también "Indicaciones de seguridad"). Al insertar correctamente las baterías, el estado de la carga será el indicado en la pantalla LCD (véase INDICADORES EN LA PANTALLA LCD). No inserte baterías adicionales en mitad de un ciclo de carga. La comprobación del estado de carga es automático. Tras la carga rápida, el cargador pasa a carga de mantenimiento. Las baterías pueden permanecer en el cargador sin riesgo de sobrecarga o pérdida de capacidad.

MEDIO AMBIENTE

Al utilizar baterías recargables y cargadores usted está cuidando del medio ambiente y al mismo tiempo ahorrando dinero. No tire las baterías a la basura doméstica. Devuelva las baterías usadas a su proveedor o entréguelas en un punto limpio de recogida.

MANTENIMIENTO Y LIMPIEZA

Para limpiar el cargador desconéctelo de la red. No abra el aparato. Las reparaciones deberán hacerse únicamente en los servicios técnicos autorizados.

DATOS TÉCNICOS

Vea los datos impresos sobre el aparato.

GARANTÍA

El cargador tiene 3 años de garantía, quedando expresamente excluidos los daños producidos por baterías de baja calidad.

Los datos técnicos pueden variar sin aviso previo. No se aceptan reclamaciones debido a errores tipográficos u omisiones. 04/2009.

(LV) LIETOŠANAS INSTRUKCIJA PHOTOCAM IV

LĀDĒTĀJA LIETOŠANA

PHOTOCAM IV ir lādētājs ar mikroprocesora vadību, paredzēts 2 vai 4 niķeļa-metāla hidrīda (NiMH) vai niķeļa-kadmija (NiCd) Micro AAA vai Mignon AA bateriju uzlādēšanai. Lai visas baterijas tiktu optimāli uzlādētas, ieteicams vienlaicīgi uzlādēt vienāda lieluma un ietilpības baterijas (sk. 1. att.).

ĪPAŠĪBAS

> Paredzēts 2 vai 4 NiMH vai NiCd Micro AAA vai Mignon AA bateriju uzlādēšanai
> Mikroprocesora vadība uzlādes procesam
> Divkārša aizsardzība pret pārlādēšanu (-dV; drošības taimeris)
> Uzlādes beigās pārslēgšanās uz kompensācijas uzlādes režīmu
> LCD displejs uzlādes stāvokļa indikācijai
> Aizsardzība pret polu inversiju
> Bojātas baterijas noteicējs / Alkaline bateriju noteikšana
> Lietojams visā pasaulē (100-240V AC)

LCD INDIKĀCIJAS

Lādējas: Bateriju ikonas ir sadalītas 4 sadaļās no apakšas uz augšu. Šīs 4 sadaļas bateriju ikonās norādīs lādēšanās statusu. Atkarībā no baterijas voltāžas, pirmā no apakšas, kā arī otrā vai trešā sadaļa būs pastāvīgi, līdz pilnas baterijas ikonai aizpildīs mirgojošas pārējās sadaļas.

Lādēšana pabeigta: Visas 4 sadaļas baterijas ikonā ir nemainīgas. Baterijas, kas ir pilnībā uzlādētas, tiek nodrošinātas ar kompensācijas režīmu uzlādi un var atrasties lādētājā , līdz brīdim, kad tās ir nepieciešamas.

Kļūda: Tukša baterijas ikona mirgo. Lādētājs ir atpazinis vismaz vienu bojātu bateriju vai arī nelādējamu bateriju kas ir izrasījis kļūdu.

UZMANĪBU!

Ievietojiet tikai niķeļa-metāla hidrīda (NiMH) vai niķeļa-kadmija (NiCd) baterijas. Cita tipa baterijas var izraisīt sprādzienu.
Ņemiet vērā, ka lādētājs paredzēts tikai uzlādējamām NiMH vai NiCd baterijām. Nekādā gadījumā nelādējiet sārma, cinka-oglekļa, litija vai citu tipu baterijas.

DROŠĪBAS NOTEIKUMI

> Glabājiet lādētāju sausā vietā (lietojiet tikai slēgtās telpās).
> Lai izvairītos no ugunsgrēka vai elektriskā šoka riska, sargājiet lādētāju no mitruma un ūdens.
> Nelietojiet lādētāju, ja bojāts tā korpuss vai barošanas bloks. Nekādā gadījumā neveriet lādētāju vaļā! Lādētāja remontu var veikt tikai pilnvarotais izplatītājs.
> Glabājiet lādētāju bērniem nepieejamā vietā.
> Vienlaicīgi uzlādējiet tikai vienāda lieluma (AA vai AAA) baterijas. Nesajauciet kopā Micro AAA un Mignon AA baterijas.
> Ievietojiet tikai NiMH vai NiCd baterijas. Nekādā gadījumā neuzlādējiet NiCd un NiMH baterijas vienlaicīgi.
> Pārliecinieties, ka vienlaicīgi tiek uzlādētas baterijas ar vienādu ietilpību (mAh).
> Nav ieteicams vienlaicīgi uzlādēt dažādu ražotāju baterijas. Drošības norāžu neievērošana var izraisīt lādētāja vai bateriju bojājumus, vai pat novest pie bīstamiem miesas bojājumiem.

EKSPLUATĀCIJA

Pēc lādētāja pieslēgšanas pie elektrotīkla (pārbaudiet kabeļa datus) un 2 vai 4 bateriju ievietošanas, automātiski sākas uzlādes process. Ievietojot baterijas, ievērojiet pareizu bateriju skaitu un darbības kārtību (sk. drošības instrukcijas). Pēc bateriju pareizas ievietošanas, lādēšanas status būs atspoguļots LCD displejā (skatīt LCD INDIKĀCIJAS). Uzlādes laikā neievietojiet papildus baterijas. Bateriju uzraudzība notiek automātiski.

Pēc uzlādes ieslēdzas kompensācijas uzlādes režīms. Baterijas var palikt lādētājā – tās nepārlādēsies un saglabās savu ietilpību.

VIDES AIZSARDZĪBA

Lietojot uzlādējamās baterijas un lādētāju, Jūs saudzējat dabu un ietaupāt naudu. Uzlādējamās baterijas nedrīkst izmest kopā ar citiem sadzīves atkritumiem. Nolietotas baterijas nododiet bateriju savākšanas punktā.

APKOPE

Pirms veikt ierīces tīrīšanu, atslēdziet lādētāju no elektrotīkla. Neveriet lādētāju vaļā. Remontu drīkst veikt tikai oficiālajā apkalpošanas centrā.

SPECIFIKĀCIJA

Sk. uz lādētāja

(LT) NAUDOJIMO INSTRUKCIJA PHOTOKACAM IV

ĮKROVIKLIO NAUDOJIMAS

PhotoCam IV yra mokroprocesoriumi valdomas įkroviklis, skirtas 2 arba 4 nikelio metalo hidrido (NiMH) ar nikelio kadmio (NiCd) Micro AAA arba Mignon AA dydžio baterijoms įkrauti. Kad visi elementai būtų optimaliai įkrauti, rekomenduojama vienu metu įkrauti to paties dydžio ir talpos baterijas (žr. 1 pav.).

YPATYBĖS

> Skirta įkrauti 2 ar 4 NiMH arba NiCd Micro AAA ar Mignon AA dydžio baterijas
> Mikroprocesoriumi valdomas įkrovimas
> Dviguba apsauga nuo perkrovimo (-dV; saugos laikmatis)
> Palaikomasis įkrovimas po greitojo įkrovimo
> Įkrovimo būklės indikatorius skystųjų kristalų displėjuje
> Apsauga nuo atvirkščio poliškumo
> Netinkamo elemento aptikimas / Šarminės baterijos aptikimas
> Naudojimas visame pasaulyje (100-240V AC)

SKYSTŲJŲ KRISTALŲ DISPLĖJAUS RODMENYS

Įkrovimas: Baterijos ikona rodo 4 brūkšnelius nuo apačios iki viršaus. 4 baterijos ikonos brūkšneliai rodo įkrovimo būklę. Priklausomai nuo baterijos įtampos, apatinis, du ar trys brūkšneliai yra rodomi nuolat, o kiti mirksi, kai baterija yra įkraunama

Paruošta: 4 baterijos brūkšneliai dega nuolat. Visiškai įkrautos baterijos gali likti įkroviklyje, kol jų prireiks.

Klaida: Mirksi tuščios baterijos ikona. Įkroviklis aptinka bent vieną netinkamą bateriją arba per klaidą įdėta nekraunama baterija.

DĖMESIO

Įdėkite tik nikelio metalo hidrido (NiMH) arba nikelio kadmio (NiCd) baterijas. Įdėjus kito tipo baterijas gali kilti sprogimas.

Prašome įsidėmėti, kad įkroviklis tinka įkrauti tik greitai įkraunamas NiMH ar NiCd baterijas. Niekuomet nebandykite įkrauti šarminių, zinko – anglies, ličio ar kitų tipų baterijų.

SAUGOS INSTRUKCIJOS

> Laikykite įkroviklį sausoje vietoje (naudoti tik patalpoje).
> Kad būtų išvengta gaisro ar elektros smūgio pavojaus, įkroviklis turi būti apsaugotas nuo drėgmės ir vandens.
> Nejunkite įkroviklio, jei aptikote korpuso ar kištukų gedimą. Niekuomet neatidarinėkite įkroviklio! Įkroviklio remontą turi atlikti tik įgaliotasis platintojas.
> Laikykite įkroviklį atokiau nuo vaikų.
> Vienu metu įkraukite tik to paties dydžio (AA ar AAA) baterijas. Nesumaišykite Micro AAA ir Mignon AA baterijų.
> Dėkite tik NiMH oa NiCd baterijas. Niekuomet nekraukite NiCd ir NiMH baterijų vienu metu.
> Įsitikinkite, kad tuo pat metu yra įkraunamos tos pačios talpos (mAh) baterijos.
> Venkite vienu metu įkrauti skirtingų gamintojų baterijų. Nesilaikant saugos instrukcijų, gali sugesti įkroviklis, baterijos arba kilti rimtas pavojus žmogaus sveikatai.

VEIKIMAS

Įjungus įkroviklį į elektros tinklą (patikrinkite kabelio duomenis) ir įdėjus 2 arba 4 baterijas, automatiškai prasideda įkrovimo procesas. Dėdami baterijas, atkreipkite dėmesį į teisingą baterijų skaičių ir veikimo tvarką (taip pat žr. saugos instrukcijas). Teisingai Įdėjus baterijas, įkrovimo statusas bus rodomas skystųjų kristalų displėjuje (žr. SKYSTŲJŲ KRISTALŲ DISPLĖJAUS INDIKACIJA). Vykstant įkrovimui, nedėkite papildomų

baterijų. Baterijų priežiūra vyksta automatiškai. Pasibaigus greitajam įkrovimui, įsijungia palaikomasis režimas. Elementai gali likti įkroviklyje – jie nebus perkrauti, ir išsilaikys ta pati talpa.

APLINKOSAUGOS REIKALAVIMAI

Naudodami įkraunamas baterijas ir įkroviklį, saugote gamtą ir taupote pinigus. Įkraunamų baterijų negalima išmesti su buitinėmis atliekomis. Panaudotas baterijas priduokite į baterijų surinkimo punktą.

VALYMAS

Norėdami išvalyti įkroviklį, prieš tai išjunkite jį iš elektros tinklo. Neatidarinėkite įkroviklio. Remontą gali atlikti tik įgaliotasis aptarnavimo centras.

SPECIFIKACIJA

Žr. atspausdinta ant įkroviklio

GARANTIJA

Mes šiam įkrovikliui suteikiame 3 metų garantiją. Tačiau ji nėra taikoma esant pratekėjumui dėl blogos kokybės baterijų naudojimo.

Techninės detalės gali būti keičiamos be išankstinio įspėjimo. Už topografines klaidas ar praleidimus neatsakome. 04/2009

(S) BRUKSANVISNING FÖR PHOTOCAM IV

ANVÄNDNING AV LADDAREN

Denna PHOTOCAM IV är en mikroprocessorstyrd laddare för 2 eller 4st nickel metall hydrid (Ni-MH) eller nickel kadmium (Ni-Cd) batterier av storlek Micro AAA eller Mignon AA. Det är rekommenderat att samtidigt bara ladda batterier av samma storlek och kapacitet för att säkerställa optimal laddning av alla batterierna (se figur 1)

EGENSKAPER

> Gjord för laddning av 2 eller 4st Ni-MH eller Ni-Cd batterier av storlekarna Micro AAA eller Mignon AA.
> Mikroprocessorstyrt laddingsförlopp
> Dubbelt skydd mot överladdning (-dV; säkerhetstimer)
> Underhållsladdning efter avslut av snabbladdning
> Laddningsstatus via LCD display
> Polaritetsskyddad
> Skydd emot felaktiga/alkaliska batterier
> För användning i hela världen (100-240V AC)

INDIKERINGAR

Charging: Batteri ikonerna fylls upp i fyra staplar nerifrån och upp. De fyra staplarna i batteri ikonerna indikerar laddningens status.Beroende på batteriets volt kommer en, två eller tre staplar lysa permanent medan de andra staplarna fyller upp batteri ikonen.
Ready: De fyra staplarna i batteri ikonen lyser konstant. De fulladdade batterierna övergår nu till underhållsladdning och kan sitta kvar i laddaren tills de behövs.
Error: Detomma batteri ikonerna blinkar. Laddaren har funnit minst ett batteri eller ett icke uppladdningsbart batteri isatt i laddaren.

OBSERVERA

Ladda endast Nickel Metall Hydrid (Ni-MH) eller Nickel Kadmium (Ni-Cd) Batterier. Fara för explosion om andra batteri typer laddas. Var vänlig och beakta att denna laddare får endast användas för att ladda snabbladdningsbara Ni-MH eller Ni-Cd batterier. Ladda aldrig torrbatterier, litium eller andra batteri typer.

SÄKERHETSINSTRUKTION

> Förvara laddaren på ett torrt ställe (användes endast inomhus)
> För att undvika risken för brand och/eller elektrisk shock, måste laddaren skyddas från vatten och/eller hög luftfuktighet
> Använd aldrig laddaren om det finns tecken på skador på laddaren eller anslutningsstiften. Försök aldrig att öppna laddaren. Ev. trasig laddare skall returneras till auktoriserad fackhandel.
> Förvara laddaren utom räckhåll för barn.
> Ladda bara batterier av samma storlek (AA eller AAA) samtidigt. Blanda aldrig Micro AAA och Mignon AA.
> Ladda endast Ni-MH eller Ni-Cd separat. Ladda aldrig Ni-MH och Ni-Cd batterier samtidigt.
> Beakta att bara batterier med samma kapacitet (i mAh) får laddas samtidigt.
> Undvik att ladda batterier av skilda fabrikat samtidigt.

Om säkerhetsinstruktionen inte följs, kan detta leda till skador på laddaren eller batterierna eller även till skador på person.

ANVÄNDNING

När laddaren är ansluten till nätspänning (kontrollera märkning för rätt nätspänning) och 2 eller 4st laddningsbara batterier sitter i, så startar laddningsprocessen automatiskt. Då batterierna i sättes, se till att det är rätt antal batterier och att de i sättes i rätt ordning (se också säkerhetsinstruktionen). När batterierna är korrekt insatta visas

laddningens status i LCD display (se LCD indikator) som indikerar snabbladdning. Sätt inte i ytterligare batterier under denna laddningscykel.
Batterierna övervakas automatiskt i laddaren. Beroende på typ av batteri och dess kapacitet är maximal laddningstid 6 timmar. Laddaren slår automatiskt över till underhållsladdning då batteriet är full laddat. Batterierna kan lämnas kvar i laddaren under Underhållsladdning, utan att bli överladdade eller förlora kapacitet

MILJÖN

Genom att använda laddningsbara batterier och laddare bryr man sig om miljön och sparar dessutom pengar. Laddningsbara batterier får inte kastas med soporna. Återlämna förbrukade batterier till närmaste batteriåtersamlingsplats.

UNDERHÅLL OCH RENGÖRING

Vid rengöring tag laddaren ur nätspänning. Öppna inte laddaren. Reparationer får endast utföras av auktoriserad service tekniker.

SPECIFIKATION

Se märkning på laddaren. Mars 04

GARANTI INFORMATION

Vi erbjuder 3-års garanti för denna laddare. Denna garanti innefattar inte skada orsakad av batterier av låg kvalitet som läckt inuti laddaren.

(NL) GEBRUIKSAANWIJZING VAN DE PHOTOCAM IV

GEBRUIK VAN DE LADER

De PHOTOCAM IV is een microprocessor gestuurde stekker lader voor 2 of 4 nikkel metaal hydride (NiMH) of nikkel cadmium (NiCd) batterijen van de formaten Micro AAA of Penlite AA. Voor optimale lading is het aan te bevelen dat u batterijen van gelijke maat en/of gelijke capaciteit gebruikt (zie figuur 1).

FUNCTIES

> Geschikt voor 2 of 4 NiMH or NiCd batterijen van de formaten Micro AAA of penlite AA
> Microprocessor gestuurd laadproces
> Dubbele beveiliging tegen overlading (-dV; safety timer)
> Gaat over op druppellading na laadproces
> Laadproces indicatie via LCD display
> Omgekeerde polariteit beveiliging
> Verkeerde batterij herkenning / geeft foutmelding bij gebruik alkaline
> Wereldwijd te gebruiken (100-240V AC)

LCD INDICATIE

Laden: De batterij symbolen worden van onder naar boven gevuld. Aan de hand van 4 balken in de batterij symbolen kan men de laadstatus van akkus herkenen. Afhankelijk van de batterij spanning,aan de onderkant één, twee of drie van deze balken zijn constant terwijl de andere flikkeren en worden gevuld (de batterij icon).

Klaar: De batterijsymbolen met de 4 balken staan permanent aan. De volgeladen batterij schakelt automatisch over op druppellading. En kunnen op ieder moment worden gebruikt.

Fout: De lege batterij symbol flikkert. De lader herkent defecte batterij of een niet oplaadbare batterij alkaline. Geeft storing aan.

WAARSCHUWING

Plaats alleen Nikkel Metaal Hydride (NiMH) batterijen of Nikkel Cadmium (NiCd) batterijen in de lader. Bij gebruik van andere typen batterijen ontstaat gevaar voor explosie. Let op het apparaat is alleen geschikt om snel herlaadbare NiMH of NiCd batterijen te te laden. Probeer nooit Alkaline, zink-kool, lithium of enig ander type batterij op te laden.

VEILIGHEIDSINSTRUCTIES

> Bewaar/gebruik de lader altijd op een droge plaats (alleen binnenhuisgebruik).
> Om het risico te voorkomen op brand of kortsluiting, moet de lader ten alle tijde beschermd worden tegen hoge luchtvochtigheid en water.
> Stel de lader nooit in bedrijf indien er enige schade aan de behuizing of stekker zichtbaar is. Indien er sprake is van een defect kunt u het apparaat inleveren bij een geautoriseerd service centrum.
> Hou het apparaat buiten het bereik van kinderen.
> Gebruik alleen batterijen van hetzelfde type (AA of AAA) tegelijkertijd.
> Gebruik alleen batterijen van dezelfde soort (NiMH of NiCd) tegelijkertijd.
> Gebruik alleen batterijen van dezelfde capaciteit tegelijkertijd.
> Gebruik alleen batterijen van dezelfde fabrikant tegelijkertijd
Indien de veiligheidsmaatregelen niet in acht worden genomen kan dit lijden tot schade aan het apparaat, de batterijen en zelfs tot lichamelijk letsel.

IN GEBRUIK NAME

Wanneer de lader in het stopcontact is geplaatst (zie stikker) start het laadproces automatisch wanneer er 2 of 4 batterijen in het apparaat geplaatst worden Let bij het plaatsen van de batterijen altijd op het juiste aantal en de juiste volgorde (zie veiligheidsinstructies). Wanneer de batterijen op juiste wijze zijn ingebracht, de laad status gelijk op de LCD display worden weergegeven (zie LCD INDICATIE). Voeg geen batterijen toe tijdens het laadproces. Controle over de batterijen gebeurt automatisch.

Afhankelijk van de capaciteit van de batterijen, is de laadtijd max. 6 uur. Na het einde van het laadproces schakelt de lader over op druppellading. De batterijen kunnen in de lader bewaard blijven zonder overladen te worden of verlies van capaciteit.

MILIEU

Bij gebruik van oplaadbare batterijen houd u rekening met het milieu en bespaart u geld. Lever de batterijen na gebruik in bij het chemisch afval of beter bij een inleverpunt van batterijen

ONDERHOUD

Haal het apparaat bij schoonmaken altijd uit het stopcontact. Maak het apparaat nooit open. Reparaties mogen alleen uitgevoerd worden door een officieel servicepunt.
Specificaties: zie sticker op het apparaat

GARANTIE

We bieden op de lader een 3 jaar garantie. Dit geld niet bij lekkende batterijen of slechte kwaliteit batterijen die in de lader zijn gebruikt.

Technical details voorbehouden. Voor drukfouten nemen wij geen verantwoording. 04/2009

(CZ) NÁVOD K OBSLUZE PHOTOCAM IV

POUŽITÍ NABÍJEČKY

PHOTOCAM IV je mikroprocesorem řízená nabíječka pro 2 nebo 4 NiMH nebo NiCd akumulátory velikostí Micro AAA nebo Mignon AA. Vyvarujte se současného nabíjení akumulátorů různých velikostí nebo kapacit, nelze tak zaručit optimální nabití (viz obrázek 1)

PŘEHLED FUNKCÍ

> Současné nabíjení 2 nebo 4 NiMH nebo NiCd akumulátorů velikostí Micro AAA nebo Mignon AA
> Mikroprocesorem řízené nabíjení
> Dvoustupňová ochrana proti přebití (-dV; časovač)
> Impulsní udržovací dobíjení po nabití
> Indikace stavu nabíjení na LCD displeji
> Ochrana proti přepólování
> Detekce vadných článků, detekce vložení nenabíjecích baterií
> Celosvětové použití, je možno připojit k síti100-240V, při použití potřebných adaptérů

INDIKACE NA LCD DISPLEJI

Nabíjení: Ikona baterie je plněna čtyřmi dílky zespoda nahoru. Dílky indikují stav nabití baterie dle dosaženého napětí.
Stav nabití: 4 dílky trvale svítí, zcela nabité baterie jsou dobíjeny malým udržovacím proudem až do vyjmutí z nabíječky
Chyba: Prázdná ikona baterie bliká. nabíječ vyhodnotil vadnou nebo nenabíjecí baterii.

POZOR

Vkládejte pouze akumulátory NiMH nebo NiCd, u jiných článků hrozí explose!
Prosím, dbejte na to, že nabíječka je určena pouze k nabíjení NiMH nebo NiCd článků,

které snesou rychlé nabíjení. V žádném případě nesmí být nabíjeny baterie alkalické, zinkouhlíkové, lithiové apod.!

BEZPEČNOSTNÍ UPOZORNĚNÍ

> Nabíječka může být provozována pouze v suchých prostorách.
> Aby se zabránilo požáru popř. úrazu el. proudem, chraňte nabíječku před vlhkostí a deštěm.
> Při poškození obalu nebo nebo síťové zástrčky nabíječku neuvádějte do provozu a obraťte se na odborníky.
> Držte nabíječku z dosahu dětí.
> Vždy současně nabíjejte pouze akumulátory velikostí (AA nebo AAA). Micro AAA a Mignon AA nesmí být spolu nabíjeny.
> Dbejte na to, abyste současně nabíjeli buďto NiMH nebo NiCd akumulátory. Nikdy nenabíjejte spolu NiCd a NiMH akumulátory.
> Dbejte na to, abyste současně nabíjeli pouze akumulátory stejné jmenovité kapacity (udávané v mAh).
> Měli by být současně nabíjeny články stejného výrobce. Nedodržení bezpečnostních upozornění může vést k poškození nabíječky, akumulátorů a dokonce ke zranění osob!

UVEDENÍ DO PROVOZU

Nabíjení začne automaticky, jakmile je nabíječka připojena k síti (viz štítek) a jsou vloženy 2 nebo 4 akumulátory. Při vkládání akumulátorů je nutné dbát na správný počet akumulátorů a správný postup. (viz bezpečnostní upozornění) Po správném vložení akumulátorů je na LCD displeji zobrazen průběh nabíjení. Během nabíjení by neměli být vkládany další akumulátory. Sledování akumulátorů nastane automaticky. Nabíjecí čas je v závislosti na typu článků a kapacitě max. 6 hod. Po ukončení nabíjení se nabíječka přepne na impulsní udržovací dobíjení. Toto umožňuje, aby akumulátory, bez nebezpečí přebití, mohly zůstat v nabíječce a mohou být stále plně nabity.

OCHRANA ŽIVOTNÍHO PROSTŘEDÍ

Užitím akumulátorů a nabíječky jste šetrní k životnímu prostředí a přitom šetříte náklady. Akumulátory nepatří do domácího odpadu. Spotřebované akumulátory vraťte tam, kde jste je koupili, nebo je odevzdejte do sběrných surovin.

ÚDRŽBA A ČISTĚNÍ

Čištění provádějte jen při odpojení nabíječky ze sítě. Nabíječku neotvírejte. Opravy mohou být zadávány pouze prostřednictvím autorizovaných dodavatelů.

TECHNICKÁ DATA

Viz tisk na nabíječce

ZÁRUKA

ANSMANN A.G. poskytuje na tento výrobek záruku 3 roky. Záruka nebude uznána v případě použití nabíjecích baterií pochybné kvality, které mohou v nabíječi vytéct.

Poslední aktualizace: 04/2009

(EST) PHOTOCAM IV KASUTUSJUHEND

AKULAADURI KASUTAMINE

PHOTOCAM IV on mikroprotsessorjuhtimisega pistiklaadur kahele või neljale nikkelmetallhüdriid- (NiMH) või nikkelkaadmiumakule (NiCd) suurusega Micro AAA või Mignon AA. Soovitatav on korraga laadida üksnes sama suuruse ja mahtuvusega akusid, et tagada kõikide akude optimaalne laadimine (vt joonist 1).

OMADUSED

> Sobib kahe või nelja Micro AAA või Mignon AA suurusega NiMh- või NiCd-aku laadimiseks
> Mikroprotsessorjuhtimisega laadimine
> Kahekordne ülelaadimisvastane kaitse (-dV; ohutustaimer)
> Pärast kiirlaadimise lõppu järellaadimine
> Laadimise oleku näidik LCD displeil.
> Vastupidi ühendamise vastane kaitse
> Vigase aku tuvastamine / patarei sisestamise tuvastamine
> Ülemaailmne kasutamine 100-240V

LCD NÄIDIKUD

Laadimine: Aku ikoonid täituvad alt üles. 4 indikaatori astet aku ikoonil näidatavad laadimise staatust. Sõltuvalt aku pingest, jääb püsivalt põlema üks, kaks või kolm astet ja ülejäänud täituvad alt ülesse edasi.

Valmis: Kui kõik 4 astet aku inkoonli jäävad püsivalt põlema, siis on aku täis. Täielikult laetud akud hoitakse laetuna ja võivad jääda laadijasse nii kauaks kuni neid vaja läheb.

Vead: Tühja aku ikoon vilgub. Laadija on tuvastanud vähemalt ühe vigase aku või laadijasse on pandud patarei.

TÄHELEPANU!

Pange laadurisse üksnes nikkelmetallhüdriid- (NiMH) või nikkelkaadmiumakusid (NiCd). Muud tüüpi akude laadurisse panemisel on olemas plahvatusoht.
Palun arvestage, et laadur sobib üksnes kiirlaetavate NiMH- või NiCd-akude laadimiseks. Ärge proovige laadida leelis-, tsinksüsinik-, liitium- ega muud tüüpi akusid.

OHUTUSNÕUDED

> Hoidke laadurit kuivas kohas (kasutamiseks ainult siseruumides).
> Tule- ja/või elektrilöögiohu ärahoidmiseks tuleb laadurit kaitsta suure niiskuse ja vee eest.
> Ärge ühendage laadurit vooluvõrku, kui korpusel või toitepistiku kontaktidel on märke kahjustustest. Ärge proovige laadurit avada. Defekti esinemisel pöörduge palun volitatud teeninduskeskusesse.
> Hoidke laadur laste käeulatusest eemal.
> Laadige korraga ainult ühesuguse suurusega akusid (AA või AAA). Ärge laadige korraga Micro AAA ja Mignon AA suurust.
> Pange laadurisse kas NiMh- või NiCd-akud. Ärge laadige korraga NiCd- ja NiMh-akusid.
> Palun tagage, et korraga laetaks ainult ühesuguse mahtuvusega (mAh-des) akusid.
> Hoiduge erinevate tootjate akude üheaegsest laadimisest. Ohutusnõuete eiramisel võivad akud või laadur kahjustuda. Võib isegi juhtuda, et inimesed saavad tõsiselt vigastada.

KASUTAMINE

Pärast laaduri vooluvõrku ühendamist (kontrollige andmesilti) ja kahe või nelja aku laadurisse panemist algab laadimine automaatselt. Akude laadurisse panemisel jälgige, et akude arv ja toimingute järjekord oleks õige (vt ka ohutusnõudeid). Pärast akude õiget sisestamist, laadumise status kuvatakse LCD ekraanil (vt LCD näidikud).
Pärast akude õigesti laadurisse panemist näitab püsivalt põlev punane tuli kiirlaadimise

toimumist. Ärge pange laadimistsükli ajal laadurisse akusid juurde. Akude jälgimine toimub automaatselt. Pärast kiirlaadimise lõppu lülitub laadur järellaadimisrežiimi. Akud võivad jääda laaduriga ühendatuks ilma ülelaadimise või mahtuvuse kaotamise ohuta.

KESKKOND

Akude ja laadurite kasutamisega hoiate keskkonda ja säästate raha. Akusid ei tohi visata olmeprügi hulka. Tagastage akud oma edasimüüjale või, veelgi parem, viige need akude kogumispunkti.

HOOLDUS JA PUHASTAMINE

Laaduri puhastamiseks lahutage see vooluvõrgust. Ärge avage laadurit. Remontida tohivad akulaadurit ainult volitatud teeninduskeskused.

TEHNILISED ANDMED

Vt akulaadurile trükitud andmeid.

GARANTII

Pakume 3-aastast garantiid sellele laadijale. Garantii ei kehti kahjustuste korral mis on tekkinud kasutatades madala kvaliteediga akusi.

Tehnilised andmed võivad muutuda ilma sellest eelnevalt teavitamata. Ei võeta vastutust trükivigade või tegematajätmiste eest. 04/2009

(SK) NÁVOD NA POUŽITIE PHOTOCAM IV

POUŽITIE NABÍJAČKY

PHOTOCAM IV je mikroprocesorom riadená nabíjačka na 2 alebo 4 nikel-metal-hydridové (NiMH) alebo nikel-kadmiové (NiCd) batérie veľkosti Micro AAA alebo Mignon AA, ktorá je napájaná zo siete. Aby sa dosiahlo optimálne nabitie akumulátorov, odporúča sa vždy nabíjať akumulátory len jednej veľkosti a kapacity (viď obrázok).

VLASTNOSTI

> Vhodné na nabíjanie 2 alebo 4 NiMH alebo NiCd batérií veľkosti Micro AAA alebo Mignon AA
> Mikroprocesorom riadené nabíjanie
> Dvojitá ochrana proti prebitiu (-dV; bezpečnostný časovač)
> Po ukončení rýchlonabíjania sa nabíjačka prepne na udržiavací režim
> Stav nabitia signalizuje LCD display
> Ochrana proti prepólovaniu
> Indikovanie chybného akumulátora / alkalickej batérie
> Celosvetové použitie (100-240V AC)

LCD INDIKÁTORY

Nabíjanie: Symbol batérie sa bude napĺňať zdola nahor. 4 dieliky v symbole batérie indikujú stav nabíjania. V závislosti od napätia akumulátora svietia zospodu jeden, dva alebo 3 dieliky trvale a ďalší dielik bliká.

Ukončené nabíjanie: Všetky 4 dieliky v symbole batérie trvale svietia. Plne nabité akumulátory sú dobíjané impulzným udržiavacím nabíjaním a môžu ostať v nabíjačke až do ich použitia.

Chyba: Prázdny symbol batérie bliká. Nabíjačka indikovala najmenej jeden chybný akumulátor alebo alkalickú batériu.

UPOZORNENIE

Do nabíjačky vkladajte len nikel-metal-hydridové (NiMH) alebo nikel-kadmiové (NiCd) batérie. Pokiaľ sú vložené iné typy batérií hrozí nebezpečenstvo výbuchu.
Upozorňujeme, že nabíjačka je vhodná len pre rýchlonabíjateľné NiMH alebo NiCd batérie. Nikdy sa nepokúšajte nabíjať alkalické, zink-karbónové, lítiové alebo iné druhy batérií.

BEZPEČNOSTNÉ POKYNY

> Nabíjačku uchovávajte v suchom prostredí (nepoužívajte vonku)
> Nabíjačku chráňte pred vlhkom a vodou, predídete tak nebezpečenstvu požiaru a/ alebo elektrickému šoku
> Nezapájajte nabíjačku do siete pokiaľ sú na nej akékoľvek známky poškodenia obalu alebo kolíkov. Nikdy sa nepokúšajte nabíjačku otvoriť. V prípade poškodenia vráťte do autorizovaného servisu.
> Nabíjačku uchovávajte mimo dosahu detí!
> Vždy nabíjajte len batérie jednej veľkosti (AA alebo AAA), nekombinujte ich.
> Vždy nabíjajte len NiMH alebo NiCd batérie, nenabíjajte NiCd a NiMH batérie súčasne
> Nabíjajte len batérie jednej kapacity (údaj v mAh)
> Vyhýbajte sa nabíjaniu batérii pochádzajúcich od rôznych výrobcov
Nedodržanie bezpečnostných pokynov môže viesť k poškodeniu nabíjačky alebo batérií alebo dokonca k vážnemu zraneniu osôb.

OBSLUHA

Po zapojení nabíjačky do siete (skontrolujte najprv údaje na štítku) a vložení 2 alebo 4 batérií sa automaticky spustí proces nabíjania. Pri vkladaní batérií dávajte pozor na správny počet batérií a správny postup (viď bezpečnostné pokyny). Po správnom vložení akumulátorov je stav nabitia akumulátora indikovaný na LCD displeji (viď LCD indikátory). Počas nabíjania nevkladajte ďalšie batérie. Kontrola batérií prebieha automaticky. Najdlhšia doba nabíjania je 6 hodín v závislosti od druhu batérií a ich kapacity. Po

ukončení rýchlonabíjania sa nabíjačka prepne do udržiavacieho režimu. Batéria môže ostať v nabíjačke bez nebezpečenstva prebitia alebo straty kapacity.

ŽIVOTNÉ PROSTREDIE

Používaním nabíjateľných batérií a nabíjačiek šetríte životné prostredie i peniaze. Nabíjateľné batérie sa nesmú vyhadzovať do domáceho odpadu. Použité batérie vráťte svojmu distribútorovi alebo do zberne batérií.

ÚDRŽBA A ČISTENIE

Pred čistením nabíjačku odpojte od siete. Nabíjačku neotvárajte. Opravy by sa mali vykonávať len v autorizovaných servisoch.

TECHNICKÉ ÚDAJE

Viď potlač nabíjačky

ZÁRUČNÉ PODMIENKY

Na nabíjačku poskytuje výrobca záruku 3 roky. Záruka sa nevzťahuje na poškodenie zariadenia spôsobené vytečením akumulátorov nižšej kvality.

Technické zmeny vyhradené. Nepreberáme záruku za tlačové chyby. 04/2009

(SLO) PHOTOCAM IV – NAVODILA ZA UPORABO

UPORABA POLNILNIKA

Polnilnik PHOTOCAM IV je mikroprocesorsko nadzorovan »plug-in« polnilnik primeren za polnjenje 2 ali 4 NiMH ali NICD aku. baterij velikosti Micro AAA ali Mignon AA. Priporočljivo je, da vedno polnite le baterije enakih kapacitet in velikosti (slika 1).

LASTNOSTI

> Polnilnik je primeren za polnjenje 2 ali 4 NIMH ali NICD aku. baterij velikosti Micro AAA ali Mignon AA
> Mikroprocesorski nadzor nad procesom polnjenja
> Dvojna zaščita proti prenapolnjenju (-ΔV in časovno stikalo)
> Avtomatski vklop dopolnjevanja po končanem procesu polnjenja
> Prikaz stanja polnilnika preko LCD zaslona
> Funkciji odkrivanja poškodovanih celic in odkrivanja alkalnih celic
> Primeren za uporabo po vsem svetu (100-240V AC vhodna napetost)

LCD ZASLON

Polnjenje: Ikone baterij, ki prikazujejo vstavljene baterije se polnijo od spodaj navzgor – prikazano s pomočjo 4 črtic. Stanje baterije je prikazan s pomočjo teh črtic. Odvisno od napetosti vstavljene baterije so prve tri črtice vedno vključene, četrta pa utripa.
Konec polnjenja: Vse štiri črtice svetijo. Po končanem polnjenju se vključi dopolnjevanje, tako da baterije lahko pustite v polnilniku.
Napaka: »Prazne« ikone utripajo. To pomeni, da je polnilnik odkril najmanj eno poškodovano baterijo ali pa je bila vstavljena najmanj ena alkalna baterija.

OPOZORILO!

Vedno polnite le NIMH ali NICD akumulatorske baterije. Polnjenje drugih vrst baterij

je nevarno in lahko povzroči eksplozijo! Polnilnik je primeren za polnjenje aku. baterij katere so primerne za hitro polnjenje. Nikoli ne poizkušajte polniti ostalih tipov primarnih baterij (alkalne, cink-zračne, litijeve, ...). Nevarnost eksplozije!

VARNOSTNA NAVODILA

> Polnilnik hranite na suhem mestu (samo za notranjo uporabo)
> Nikoli ne poizkušajte s silo odpirati polnilnika in ne uporabljajte polnilnika, če so na njem ali ostalih delih vidne poškodbe!
> Polnilnika ne izpostavljajte vlagi ali vodi – nevarnost električnega udara ali ognja!
> Polnilnik hranite izven dosega otrok!
> Vedno polnite baterije enakih kapacitet in velikosti (AAA ali AA)
> Vedno polnite baterije enakega tipa – NIMH ali NICD. Nikoli ne polnite dveh različnih baterij skupaj.
> Izogibajte se hkratnemu polnjenju baterij različnih proizvajalcev.
Neupoštevanje varnostnih navodil lahko privede do poškodb polnilnika, baterij in resnih poškodb uporabnika!

DELOVANJE

Polnilnik priključite na el. omrežje. Po vstavitvi 2 ali 4 baterij se proces polnjenja prične samodejno. Pri vstavljanju baterij pazite na pravilno št. baterij in pravilno zaporedje. Po pravilni vstavitvi baterij se na LCD zaslonu prikaže stanje baterij. Ko se polnjenje prične ne vstavljajte novih baterij (primer: polnite dve baterije, po začetku polnjenja ne vstavljajte baterij v preostala polnilna mesta)! Nadzor na polnjenjem vsake vstavljene baterije se izvaja samodejno. Po končanem polnjenju polnilnik samodejno preklopi na dopolnjevanje. Baterije lahko pustite v polnilniku brez nevarnosti prenapolnjenja ali samopraznjenja. Baterije bodo pripravljene za uporabo!

OKOLJEVARSTVENE ZAHTEVE

Iztrošenih baterij ne mečite med gospodinjske odpadke. Baterije vrnite prodajalcu ali pa jih oddajte v reciklažo v najbližjem zbirnem centru.

VZDRŽEVANJE IN ČIŠČENJE

Pred čiščenjem polnilnik izključite iz el. omrežja. Za čiščenje uporabljajte suho krpo.

Tehnični podatki so natisnjeni na polnilniku!

POOBLAŠČENI UVOZNIK IN SERVIS: RT-TRI, d.o.o., Borovec 31, 1236 Trzin tel: (01) 530 – 40 – 00 / info@rt-tri.si

Garancijska izjava:

RT - TRI d.o.o. garantira, da bo izdelek v garancijski dobi in ob pravilni uporabi v skladu z navodili brezhibno deloval. V tem obdobju se obvežemo, da bomo vsako morebitno tovarniško napako, hibo ali okvaro ugotovili in odpravili na sedežu podjetja RT- TRI d.o.o. v zakonsko predpisanem roku na lastne stroške. Garancijsko obdobje bomo podaljšali za čas, ko bo izdelek v popravilu. Garancijska doba prične teči z dnem prodaje izdelka končnemu uporabniku. V kolikor napake na napravi ne odpravimo v roku 45 dni, le tega zamenjamo z novim artiklom.

Iz garancije so izvzeti naslednji primeri:

- če ni predložene kopije računa
- če je bil artikel kupljen pri pravnem subjektu izven območja Republike Slovenije (razvidno iz predložene kopije računa)
- če je kupec nestrokovno oziroma malomarno ravnal z izdelkom oziroma ni ravnal v skladu z navodili za uporabo izdelka
- če je v izdelek posegla nepooblaščena oseba
- če so bili v aparat vgrajeni neoriginalni rezervni deli in / ali oprema
- če so bile povzročene poškodbe pri transportu po izročitvi izdelka kupcu ali če so na aparatu mehanske poškodbe
- poškodbe zaradi nepravilne montaže, zagona in vzdrževanje izdelka
- poškodbe povzročene zaradi visokonapetostnih sunkov, višje sile, poplave, izlitja alkalnih oz. primarnih baterij
- priložene so specifikacije izdelka, zato se je kupec dolžan pred nakupom seznaniti z njenimi lastnostmi.

Garancijska doba:

36 mesecev* (* garancija ne velja za baterije)

Rok zagotovljenega servisiranja in dobave nadomestnih rezervnih delov: 9 let po preteku garancije

(RO) INSTRUCTIUNI DE UTILIZARE INCARCATOR PHOTOCAM IV

UTILIZARE

PHOTOCAM IV este un incarcator cu microprocesor pentru 2 sau 4 acumulatori NiMH sau NiCd de marimea micro AAA (R3) sau mignon AA (R6). Se va evita incarcarea simultana a unor acumulatori de marimi sau capacitate diferite, deoarece in acel caz nu se poate asigura o incarcare optima (vezi desenul 1).

FUNCTII

> Posibilitatea incarcarii simultane a 2 sau 4 acumulatori NiCd sau NiMH de marimea micro AAA (R3) sau mignon AA (R6)
> Supravegherea incarcarii cu microprocesor
> Dubla protectie impotriva supraincarcarii (-dV; temporizare de protectie)
> Incarcare de mentinere prin impulsuri dupa terminarea incarcarii
> Indicarea nivelului de incarcare printr-un display LCD
> Protectie impotriva conectarii inverse
> Detectare acumulator defect sau baterie alcalina
> Utilizabil in toate tarile lumii

INDICATORUL LCD

Incarcare: simbolurile bateriilor se vor umple de jos in sus. Pe baza celor 4 linii din simbolurile bateriilor se poate citi starea de incarcare a acumulatorilor. In functie de tensiunea acumulatorilor se indica continuu de jos in sus unul, doua sau trei dintre aceste linii, in timp ce celelalte linii umplu simbolurile acumulatorilor

Finalizare: se indica in mod continuu cele patru linii din simbolurile acumulatorilor. Acumulatorii incarcati complet se alimenteaza cu un curent de incarcare de mentinere si pot ramane in incarcator pana la utilizare.

Eroare: simbolurile goale ale acumulatorilor palpaie. Incarcatorul a recunoscut cel putin

un acumulator defect sau o baterie alcalina.

ATENTIE

Se vor folosi doar acumulatori NiCd respectiv NiMH. Pentru alte tipuri de baterii exista pericol de explozie! Va rugam sa aveti in vedere ca aparatul este destinat numai incarcarii unor acumulatori NiCd sau NiMH care se preteaza la incarcare rapida. In nici un caz nu se vor incarca baterii alcaline, zinc-carbon, lithiu sau alte tipuri de baterii !

INSTRUCTIUNI DE SIGURANTA

> Incarcatorul se va utiliza doar in incaperi inchise, uscate.
> Pentru a evita pericolul de incendiu respectiv pericolul electrocutarii, aparatul se va feri de umezeala si ploaie.
> In cazul defectarii carcasei sau a stecherului adresati-va unui specialist.
> Nu permiteti accesul copiilor la aparat
> Nu se va lasa incarcatorul in priza nesupravegheat
> Incarcati in acelasi timp numai acumulatori de aceeasi marime (R6 (AA) sau R3 (AAA)). Acumulatori de marimea R3 (AAA) si R6 (AA) nu au voie a fi incarcati simultan.
> Trebuie avut in vedere sa incarcati simultan fie acumulatori NiMH fie acumulatori NiCd. Niciodata nu se vor incarca simultan acumulatori NiMH impreuna cu acumulatori NiCd.
> Va rugam sa aveti grija sa incarcati simultan doar acumulatori de aceeasi capacitate (indicata in mAh).
> Se vor incarca simultan numai acumulatori produsi de acelasi producator.

Nerespectarea instructiunilor de siguranta poate duce la defectarea aparatului, la defectarea acumulatorilor si chiar la ranirea grava a persoanelor !

PUNERE IN FUNCTIUNE

Procesul de incarcare incepe automat, in momentul in care stecherul este introdus in priza (vezi placuta de tip) si se introduc 2 sau 4 acumulatori. La introducerea acumulatorilor se

va avea in vedere numarul corect si ordinea corecta (vezi si « Instructiuni de siguranta «). Dupa introducerea corecta a acumulatorilor, in displayul LCD se indica starea de incarcare a acestora (vezi « Indicatorul LCD »). In timpul incarcarii acumulatorilor nu se vor mai introduce ulterior acumulatori. Supravegherea acumulatorilor se face automat. Dupa terminarea incarcarii are loc trecerea la incarcarea de mentinere cu impulsuri. Aceasta permite ca acumulatorii sa poata ramane in incarcator fara pericolul unei supraincarcari si de asemenea se pastreaza capacitatea completa a acumulatorilor.

INDICATII PRIVIND MEDIUL INCONJURATOR

Folosind acumulatori reincarcabili si incarcatoare veti proteja mediul inconjurator si veti face economii. Nu aruncati acumulatorii in containere cu gunoi menajer. Predati acumulatorii uzati comerciantului specializat respectiv la locurile de colectare a bateriilor.

INTRETINERE SI CURATARE

Lucrarile de curatare se vor face doar cu aparatul decuplat de la retea. Reparatii sunt permise numai prin service-uri specializate autorizate.

DATE TEHNICE

Vezi datele de pe aparat

INDICATII PRIVIND GARANTIA

Pentru acest aparat va oferim o garantie de trei ani. Pentru daune provocate de acumulatori de calitate indoielnica nu se acorda garantie. Pentru a putea beneficia de garantie trebuie sa prezentati si factura sau bonul fiscal cu care ati facut achizitia.

Ne rezervam dreptul pentru modificari tehnice. Nu ne asumam nicio raspundere pentru erori de tipar.

04/2009

GR ΟΔΗΓΙΕΣ ΧΡΗΣΗΣ ΣΤΑ ΕΛΛΗΝΙΚΑ PHOTOCAM IV

Ο φορτιστής PhotoCam IV ελέγχεται από έναν έξυπνο μικροεπεξεργαστή και είναι σχεδιασμένος να φορτίζει 2 ή 4 μπαταρίες μεγέθους AA και AAA τύπου Nickel Metal Hydride και Nickel Cadmium. Προτείνεται να χρησιμοποιείτε μόνο μπαταρίες ίδιου τύπου και μεγέθους.

ΧΑΡΑΚΤΗΡΙΣΤΙΚΑ

Διπλή προστασία κατά της υπερφόρτισης
Βραδεία φόρτιση μετά από τη λήξη της γρήγορης φόρτισης
Προστασία αντίθετης πολικότητας.
Ένδειξη LED κατά τη διάρκεια της φόρτισης μέσω της οθόνης LCD
Ανίχνευση χαλασμένων μπαταριών / Ανίχνευση λάθος τοποθέτησης αλκαλικών μπαταριών
Χρήση σε όλο τον κόσμο (100-240V AC)

LCD ΕΝΔΕΙΞΕΙΣ

Φόρτιση: Τα εικονίδια μπαταρίας περιέχουν συνολικά 4 μπάρες από κάτω προς τα πάνω. Οι 4 μπάρες δείχνουν την κατάσταση της φόρτισης. Ανάλογα με την τάση της μπαταρίας, η κάτω μπάρα, δύο ή τρεις μπάρες είναι πάντα ενεργές, ενώ οι άλλες μπάρες που αναβοσβήνουν γεμίζουν το εικονίδιο.
Έτοιμο: Οι 4 μπάρες στα εικονίδια μπαταρίας είναι όλες συνέχεια ενεργές. Οι πλήρως φορτισμένες μπαταρίες διαθέσουν βραδεία φόρτιση και μπορούν να παραμείνουν στον φορτιστή μέχρι να χρειαστούν.
Πρόβλημα: Αναβοσβήνουν τα εικονίδια άδειας μπαταρίας. Ο φορτιστής ανίχνευσε τουλάχιστον μία χαλασμένη μπαταρία ή μία μη επαναφορτιζόμενη μπαταρία μπήκε κατά λάθος.

ΑΛΛΕΣ ΕΝΔΕΙΞΕΙΣ

ΚΟΚΚΙΝΟ λαμπάκι : σταθερό σημαίνει γρήγορη φόρτιση

ΠΡΑΣΙΝΟ λαμπάκι : σταθερό σημαίνει τη λήξη της γρήγορης φόρτισης.
Οι πλήρως φορτισμένες μπαταρίες έχουν τη βραδεία φόρτιση και μπορούν να παραμείνουν στον φορτιστή για απεριόριστο χρόνο μέχρι να χρειαστούν.

ΟΔΗΓΙΕΣ ΑΣΦΑΛΕΙΑΣ

> Ο φορτιστής αυτός είναι σχεδιασμένος για εσωτερική χρήση μόνο. Μην τον εκθέτετε σε υγρασία ή σε βροχή.
> Μην ανακατεύετε μπαταρίες AA με AAA μέσα στον φορτιστή ούτε διαφορετικού τύπου μπαταρίες.
> Επαναφορτίζετε μόνο έναν τύπο μπαταρίας κάθε φορά.
> Μην χρησιμοποιείτε άλλα εξαρτήματα εκτός από αυτά που σας παρέχονται στη συσκευασία από τον κατασκευαστή. Σε αντίθετη περίπτωση μπορεί να προκαλέσετε φωτιά, ηλεκτροπληξία ή κάποιο ανθρώπινο τραύμα.
> Μην τον χρησιμοποιείτε κοντά σε παιδιά και μην τα αφήνετε να πλησιάζουν.
> Μην προσπαθήσετε ποτέ να ανοίξετε μόνοι σας τον φορτιστή. Μόνο με τη βοήθεια ενός εξουσιοδοτημένου τεχνικού.
> Βγάζετε πρώτα τον φορτιστή από την πρίζα όταν θέλετε να τον καθαρίσετε. Καθαρίζετε πάντα με ένα στεγνό πανί.

ΟΔΗΓΙΕΣ ΧΡΗΣΗΣ

Μόλις ο φορτιστής συνδεθεί στο ρεύμα και βάλετε 2 ή 4 μπαταρίες, η διαδικασία φόρτισης ξεκινά αυτόματα. Όταν τοποθετείτε μέσα τις μπαταρίες προσέχετε να τις βάλετε με τη σωστή πολικότητα. Αφού εισάγετε σωστά τις μπαταρίες, η κατάσταση φόρτισης θα εμφανιστεί στην οθόνη LCD.
Όταν τις τοποθετήσετε σωστά το κόκκινο σταθερό λαμπάκι δείχνει ότι έχει ξεκινήσει η διαδικασία γρήγορης φόρτισης. Μετά το τέλος της γρήγορης φόρτισης ξεκινά η βραδεία φόρτιση. Οι μπαταρίες μπορούν να παραμείνουν μέσα στον φορτιστή χωρίς να υπερφορτίζονται ή να χάνουν την ισχύ τους.

ΚΑΘΑΡΙΣΜΟΣ ΚΑΙ ΣΥΝΤΗΡΗΣΗ

Για να καθαρίσετε τον φορτιστή, αφαιρέστε τον από την πρίζα. Μην ανοίξετε ποτέ τον φορτιστή. Επισκευές γίνονται μόνο από επαγγελματίες τεχνικούς

ΕΓΓΥΗΣΗ

Δίνουμε εγγύηση 3 χρόνων για τον φορτιστή αυτόν. Η εγγύηση δεν ισχύει για βλάβη που προκλήθηκε από μπαταρίες χαμηλής ποιότητας λόγω διαρροής μέσα στον φορτιστή.

(TR) PHOTOCAM IV KULLANIM KILAVUZU

SARJ ALETI HAKKINDA

ANSMANN Photocam IV bir mikro islemci kontrolünde 2 veya 4 adet NiCd veya NiMH sarj edilebilir pil ile kullanılır. Hem AA tipte kumada pili hem de AAA tipte kalem pil sarj eder. Aynı tipte ve aynı boyda pilleri aynı sürede sarj etmeniz tavsiye edilir.

ÖZELLIKLER

> 2 veya 4 adet, NiMH veya NiCd pillerden AA ve AAA boylarında olanlar kullanılabilir.
> Mikro islemci kontrolünde sarj süresi
> Fazla süreli sarja karsı çifte koruma
> Hızlı sarjdan sonra yavaslatılmıs tam dolum
> Gösterge ısığı ile (LED) sarjı kontrol etme
> Pilleri ters takma ihtimaline karsı otomatik koruma
> Gösterge Isığı (LED)
> LED kırmızı: Hızlı sarj esnasında ısık kırmızı yanacaktır
> LED yesil: Isığı yesil yanması durumunda hızlı sarjın bittiği, ancak dolumun yavaslatarak devam ettiğini gösterir, dolum tamamlanınca sarj biter ve pilleriniz mikro islemcili kontrol sayesinde fazla dolumdan zarar görmez
> Hatalı / bozuk pil bulma / Alkalin pil eklenmesi hata olarak algılanır
> Uluslararası kullanıma uygundur (100-240V AC

DIKKAT

Sadece Nikel Metal Hidrit (NiMH) ve Nikel Katminyum (NiCd) piller kullanılmalıdır. Baska tiptepillerin cihaza yerlestirilmesi son derece sakıncalıdır. Sadece hızlı sarja uygun NiMH ve NiCd tipte piller hızlı sarj edilmelidir. Kesinlikle alkalin, çinko-karbon, lityum veya diğer tipte piller denenmemelidir.

GÜVENLIK UYARILARI

Kuru ortamlarda kullanınız (kapalı ortamlarda)

Yangın ve elektrik çarpması tehlikesine karsı asırı nemli ve su bulunan ortamlarda cihaz kullanılmamalıdır

Hasarlı prizlere cihazınızın fisini takmayınız. Cihazın içini açmayınız. Tamir için sadece yetkili servisleri kullanınız.

Sarj aletini çocuklardan uzak tutunuz

Sadece AA ve AAA boyutlarında pillerin sarjı için uygundur. Micro AAA ve Mignon AA boylarındaki pillerde kullanılmaz

NiMH ve NiCd pillerinin sarjında uygundur ancak aynı anda sarj ettiğimiz piller aynı tipte olmalıdır,karısık gruplar aynı anda sarj cihazına yerlestirilmemelidir

Pillerin kapasitelerinin aynı olması verimli bir sarj imkanı verecektir

Farklı markalı pillerin aynı anda sarj edilmesinden kaçınılmalıdır

KULLANIM

Fisi elektriğe takınız, pilleri sarj cihazına yerlestiriniz. 2 veya 4 adet uygun tipte sarj edilebilir pili yuvalara yerlestiriniz. Sarj islemi otomatik olarak baslayacaktır. Pillerin yönlerini doğru sekilde yerlestirmeye dikkat ediniz. Pili doğru şekilde taktığınızda LCD gösterge ekranında pilin şarj durumu görünecektir (bkz. LCD GÖSTERGE)..

Sarj islemi sürerken yeni piller takmayınız. Takılan yeni pillerin kapasitesi farklı olabileceğinden, diğerlerinin de tam dolmasını engelleyebilir.

LCD GÖSTERGE

Şarj: Pil simgeleri alttan 4 çizgi ile üste kadar doldurulur. Pil simgeleri pilin şarj durumunu gösterir.Pillerin voltajı üstte bir, iki yada üç çizginin devamlı olarak flaş ışığının pil ikonunu doldurmasına bağlıdır.

Hazır: Pil simgeleri sürekli olarak açık konuma gelir ve piller tümüyle doluncaya kadar cihazda kalmaları gerekir.

Hata: Boş pil ikonu yanıp söner. Şarj cihazı pilin bozuk olduğunu bulmuştur veya şarj edilmeyen bir pil cihaz tarafından hata olarak algılanmıştır.

ÇEVRE

Sarj edilebilir piller hep ekonomiktir hem de çevreyi korumakta olumlu etki yaparlar. Bitmis ve kullanmayacağınız pilleri çöpe atmayınız. Pili satın aldığınız yere götürebilir ya da özel pil toplama merkezlerine bırakabilirsiniz.

BAKIM VE TEMIZLIK

Mutlaka cihazın fisi çekiliyken temizlik yapınız. Cihazın içini açmayınız. Tamir için sadece yetkili servislere götürünüz.

GARANTİ BİLDİRİMİ

ANSMANN şarj cihazı için 3 yıl garant sunar. Ancak bu garanti düşük kaliteli pillerin kullanımına bağlı gelişen kullanıcılara ait hataları kapsamaz.

Teknik detaylarla ilgili önceden haber verilmeksizin değiştirmeler yapılabilir. Yazım hataları ve eksikler için sorumluluk Kabul edilmez. 04/2009

GARANTİ BELGESİ

İMALATÇI VEYA İTHALATÇI FİRMANIN

ÜNVANI : ZOOM İTHALAT
ADRESİ : GAZETECİLER SİTESİ 23 TEMMUZ MEYDANI SOK. 34394
NO: 7 ESENTEPE /İSTANBUL
TELEFON : 0212 / 212 03 05
FAKS : 0212 / 212 27 87

FİRMA YETKİLİSİNİN

İMZASI VE KAŞESİ :

MALIN

CİNSİ : ŞARJ CİHAZLARI
MARKASI : ANSMANN
MODELİ :
BANDROL VE SERİ NO :
TESLİM TARİHİ VE YERİ :
AZAMİ TAMİR SÜRESİ : 30 GÜN
GARANTİ SÜRESİ : 2 YIL

SATICI FİRMANIN

ÜNVANI :
ADRESİ :
TELEFONU :
FAKSI :
FATURA TARİH VE NO' SU :

TARİH :
İMZA – KAŞE

BELGE NUMARASI : 43453
BELGENİN İZİN TARİHİ : 07/08/2007

BU GARANTİ BELGESİ' NİN KULLANILMASINA 4077 SAYILI KANUN İLE BU KANUNA DAYANILARAK DÜZENLENEN YÖNETMELİK UYARINCA T.C.SANAYİ VE TİCARET BAKANLIĞI, TÜKETİCİNİN VE KORUNMASI GENEL MÜDÜRLÜĞÜ TARAFINDAN İZİN VERİLMİŞTİR.

GARANTİ ŞARTLARI

1. GARANTİ SÜRESİ, MALIN TESLİM TARİHİNDEN İTİBAREN BAŞLAR VE 2 YILDIR.

2. MALIN BÜTÜN PARÇALARI DAHİL OLMAK ÜZERE TAMAMI FİRMAMIZIN GARANTİSİ KAPSAMINDADIR.

3. MALIN GARANTİ SÜRESİ İÇİNDE ARIZALANMASI DURUMUNDA, TAMİRDE GEÇEN SÜRE GARANTİ SÜRESİNE EKLENİR. MALIN TAMİR SÜRESİNE FAZLA 30 İŞ GÜNÜDÜR. BU SÜRE, MALA İLİŞKİN

ARIZANIN SERVİS İSTASYONUNA, SERVİS İSTASYONUNUN OLMAMASI DURUMUNDA, MALIN SATICISI, BAYİİ, ENTASI, TEMSİLCİLİĞİ, İTHALATÇISI VEYA İMALATÇISI - ÜRETİCİSİNDEN BİRİSİNE BİLDİRİM TARİHİNDEN İTİBAREN BAŞLAR. MALIN ARIZASININ 15 İŞ GÜNÜ

İÇERİSİNDE GİDERİLEMEMESİ HALİNDE İMALATÇI - ÜRETİCİ VEYA İTHALATÇI; MALIN TAMİRİ TAMAMLANINCAYA KADAR, BENZER ÖZELLİKLERE SAHİP BAŞKA BİR MALI TÜKETİCİNİN KULLANIMINA TAHSİS ETMEK ZORUNDADIR.

4. MALIN GARANTİ SÜRESİ İÇERİSİNDE, GEREK MALZEME VE İŞÇİLİK, GEREKSE MONTAJ HATALARINDAN DOLAYI ARIZALANMASI HALİNDE, İŞÇİLİK MASRAFI, DEĞİŞTİRİLEN PARÇA BEDELİ YA DA BAŞKA HERHANGİ BİR AD ALTINDA HİÇBİR ÜCRET TALEP ETMEKSİZİN TAMİRİ YAPILACAKTIR.

5. TÜKETİCİNİN ONARIM HAKKINI KULLANMASINA RAĞMENMALIN;

- TÜKETİCİYE TESLİM EDİLDİĞİ TARİHTEN İTİBAREN, BELİRLENEN GARANTİ SÜRESİ İÇİNDE KALMAK KAYDIYLA, BİR YIL İÇERİSİNDE AYNI ARİZANIN İKİDEN FAZLA TEKRARLANMASI VEYA FARKLI ARIZALARIN DÖRTTEN FAZLA MEYDANA GELMESİ VEYA BELİRLENEN GARANTİ SÜRESİ İÇERİSİNDE FARKLI ARIZALARIN TOPLAMININ ALTIDAN FAZLA OLMASI UNSURLARININ YANISIRA, BU ARIZALARIN MALDAN YARARLANAMAMAYI SÜREKLİ KILMASI,

- TAMİRİ İÇİN GEREKEN AZAMİ SÜRENİN AŞILMASI,

- FİRMANIN SERVİS İSTASYONUNUN, SERVİS İSTASYONUNUN MEVCUT OLMAMASI HALİNDE SIRAYLA SATICISI, BAYİİ, ACENTASI, TEMSİLCİLİĞİ, İTHALATÇISI VEYA İMALATÇISI - ÜRETİCİSİNDEN BİRİSİNİN DÜZENLEYECEĞİ RAPORLA ARIZANIN TAMİRİNİN MÜMKÜN BULUNMADIĞININ BELİRLENMESİ, DURUMLARINDA, TÜKETİCİ MALIN ÜCRETSİZ DEĞİŞTİRİLMESİNİ, BEDEL ADESİ VEYA AYIP ORANINDA BEDEL İNDİRİMİ TALEP EDEBİLİR.

6. MALIN KULLANMA KILAVUZUNDA YER ALAN HUSUSLARA AYKIRI KULLANILMASINDAN KAYNAKLANAN ARIZALAR GARANTİ KAPSAMI DIŞINDADIR.

7. GARANTİ BELGESİ İLE İLGİLİ OLARAK ÇIKABİLECEK SORUNLAR İÇİN SANAYİ VE TİCARET BAKANLIĞI TÜKETİCİNİN VE REKABETİN KORUNMASI GENEL MÜDÜRLÜĞÜ' NE BAŞVURULABİLİR.

BG ИНСТРУКЦИИ ЗА PHOTOCAM IV

УПОТРЕБА

PhotoCam IV е зарядно устройство с микропроцесорно управление, предназначено е за 2 или 4 NiCd (никел-кадмиеви) или NiMH (никелметал хидридни) батерии с размери Micro AAA и Mignon AA. Препоръчително е по едно и също време да зареждате батерии от един и същи вид с един и същ капацитет за оптимални резултати (виж фигура 1).

ОСОБЕНОСТИ

> Подходящо е за 2 или 4 NiCd или NiMH батерии с размери Micro AAA и Mignon AA
> Микропроцесорно управление на зареждане.
> Двойна защита от презареждане, таймер за безопасност
> Продължително зареждане след прекъсване на бързото зареждане.
> Защита от неправилно поставяне
> Индикация на зареждането посредством LCD дисплей
> Засичане на повредени и алкални батерии.
> Международна употреба (100-240V AC)

LCD ИНДИКАЦИЯ

Зареждане: Индикатора на батерията се запълва от 4 чертички отдолу нагоре. Четирите чертички показват процес на зареждане. В зависимост от напрежението на батерията 1 или 2 от към дъното могат да светят постоянно, а другите да допълват батерията.
Готово: четирите чертички светят постоянно. Батерията е напълно заредена и може да остане в зарядното устройство до употребата й.
Грешка: Празната икона на батерията премигва. Зарядното устройство е открило най-малко 1 повредена или не акумулаторна поставена батерия.

ВНИМАНИЕ

Поставяйте само NiCd (никел-кадмиеви) или NiMH (никелметал хидридни) батерии.

Опасност от експлозия, ако се поставят друг тип батерии. Моля отбележете, че зарядното устройство е предназначено само за NiCd (никел-кадмиеви) или NiMH (никелметал хидридни) батерии. Никога не зареждайте алкални, въглеродно цинкови, литиеви или друг вид батерии.

ИНСТРУКЦИИ ЗА СИГУРНОСТ

> Да се използва на закрити и сухи места.
> Да се пази от висока влажност и вода, опасност от пожар или електрически удар.
> Не го включвайте ако има повреди по корпуса или кабелите. В случай на дефект го връщайте във сервизните центрове.
> Пазете от деца.
> Зареждайте само един вид батерии (AA или AAA) едновременно. Не смесвайте Micro AAA и Mignon AA.
> Поставяйте само NiMH или NiCd батерии. Не зареждайте NiCd и NiMH едновременно.
> уверете се, че зареждате батерии с еднакъв капацитет (in mAh) едновременно.
> Избягвайте за зареждате батерии от различни производители едновременно. Ако инструкциите не се спазват има опасност за поражения по уреда или потребителя.

УПОТРЕБА

Процесът на зареждане започва автоматично, когато зарядното устройство е включено в електрическата мрежа и са поставени 2 или 4 акумулаторни батерии. Когато поставяте батерии обърнете внимание на тяхната бройка и начина на слагане (виж инструкциите за сигурност). След поставянето на клетките светва индикацията на LCD екрана. Не поставяйте допълнително батерии, докато продължава този процес. Наблюдението на батериите е автоматично. След прекъсване на процеса на бърза зареждане започва продължителното зареждане. Батериите могат да останат в устройството без опасност от презареждане и загуба на капацитет.

ОПАЗВАНЕ НА ОКОЛНАТА СРЕДА

С употребата на акумулаторни батерии вие опазвате околната среда и спестявате пари. Не ги изхвърляйте в битовата смет, а ги връщайте на мястото откъдето сте ги закупили или на местата обозначени за събирането им.

ПОДДРЪЖКА

Не чистете зарядното устройство, докато е включено. За ремонт го връщайте на оторизираните търговци.

СПЕЦИФИКАЦИИ

Вижте на зарядното устройство.

ГАРАНЦИЯ

Настоящото зарядно устройство предлага с 3 години гаранция. Това не се отнася за поражения, причинени от ниското качество на батериите или изтичането им вътре в зарядното устройство.

Техническа информация подлежи на промяна без предварително известие. Не се носи отговорност за печатни грешки или пропуски. 04/2009

NOTIZEN / NOTICES

NOTIZEN / NOTICES

NOTIZEN / NOTICES

ANSMANN AG . Industriestraße 10 . D-97959 Assamstadt . Germany

Hotline: +49 (0) 6294/4204-3400 . E-Mail: hotline@ansmann.de . **www.ansmann.de**